Räder · Rollen · Anwendungstechnik

info@hufenstuhl-rollen.de
www.hufenstuhl-rollen.de

Doppel-Lenkrolle

- 40 - 50kg
- Durchmesser 50 - 65mm
- Gehäuse aus Polyamid
- Polyurethanrad, Gleitlager
- Lauffläche für alle Böden

Technische Daten

Bestellcode:	16L AUI 050 A03-10 GS RG	**Rad ø in mm:**	50
Tragkraft in kg:	40	**Radbreite in mm:**	2x 7
Ausladung Rolle in mm:	19,00	**Bauhöhe in mm:**	53
Sackloch in mm:	10	**Temperaturbereich C° min / max:**	10 : +40
Norm:	EN 12528	**EAN-Code:**	4250217360251
Störkreisradius in mm:	48,00		

Gehäusebeschreibung

- Polyamid
- Rückenlager Gleitlager

Radbeschreibung

- Radkörper aus Polyamid
- Lauffläche aus Polyurethan
- Gleitlager ohne Distanzrohr

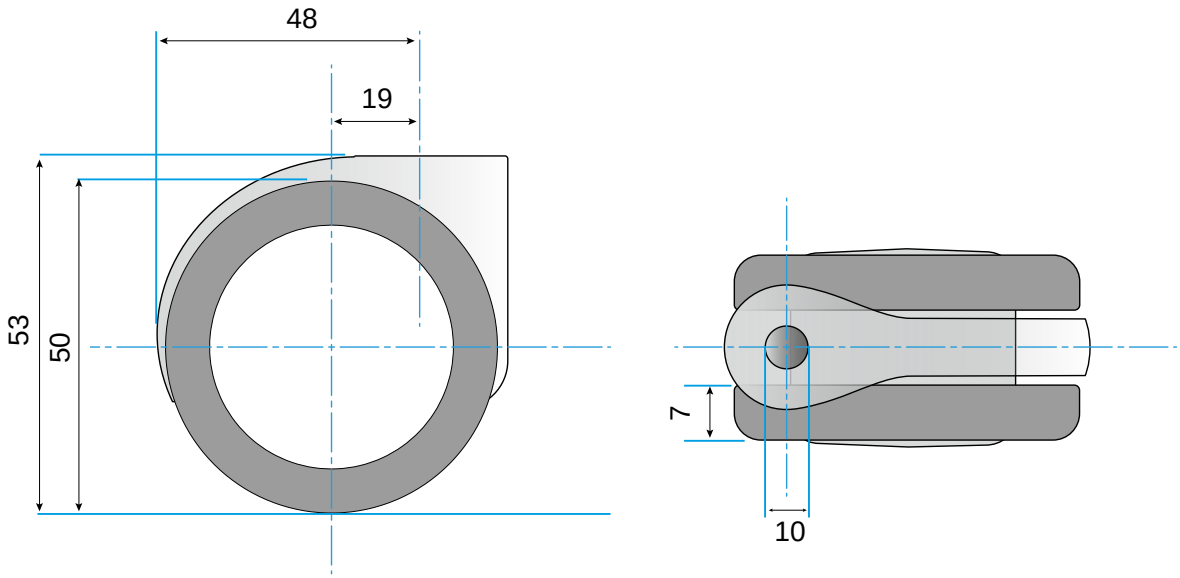

© Rollgroup | Änderungen vorbehalten | Stand 03.2017