Räder · Rollen · Anwendungstechnik

info@hufenstuhl-rollen.de
www.hufenstuhl-rollen.de

Lenkrolle

mit Anschraubplatte

- 15 - 40kg
- Durchmesser 25 - 50mm
- Gehäuse aus Stahlblech
- Thermoplastisches Gummirad
- Gleitlager ohne Distanzrohr

Technische Daten

Bestellcode:	20L JPI 025 P20 34x48	**Rad ø in mm:**	25
Tragkraft in kg:	15	**Radbreite in mm:**	13
Plattengröße in mm:	34 x 48	**Schraubloch Abstand in mm:**	22 x 36
Schraubloch ø in mm:	5,00	**Ausladung Rolle in mm:**	16,00
Bauhöhe in mm:	34	**Temperaturbereich C° min / max:**	10 : +40
Norm:	EN 12528	**EAN-Code:**	4250217360350

Gehäusebeschreibung

- Stahlblech verzinkt, leicht
- Schwenklager mit einfachem Kugelkranz

Radbeschreibung

- Radkörper aus Polypropylen
- Lauffläche aus thermoplastischem Gummi
- Gleitlager ohne Distanzrohr

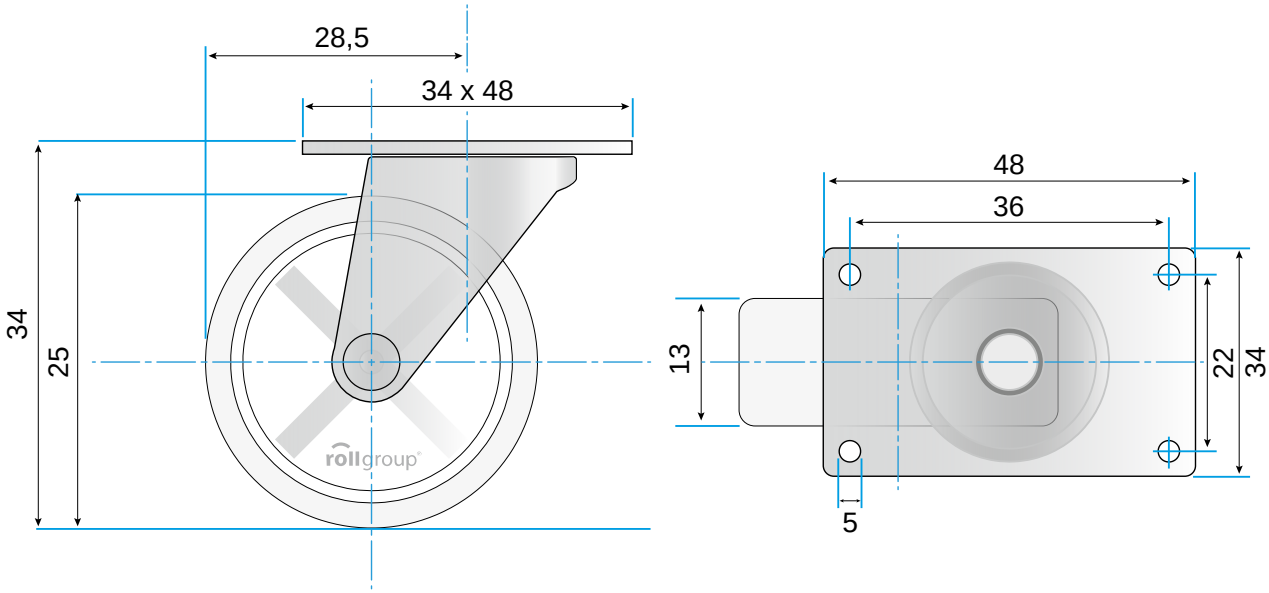

© Rollgroup | Änderungen vorbehalten | Stand 03.2017