hufenstuhl
Räder · Rollen · Anwendungstechnik

info@hufenstuhl-rollen.de
www.hufenstuhl-rollen.de

Lenkrolle

mit Anschraubplatte und Totalfeststeller

- 100 - 400kg
- Durchmesser 80 - 200mm
- Gehäuse aus Edelstahl rostfrei
- Polyamidrad, Gleitlager

Technische Daten

Bestellcode:	38N OUO 125 P06	**Rad ø in mm:**	125
Tragkraft in kg:	200	**Radbreite in mm:**	40
Plattengröße in mm:	105 x 85	**Schraubloch Abstand in mm:**	80 x 60
Schraubloch ø in mm:	9,00	**Ausladung Rolle in mm:**	40,00
Bauhöhe in mm:	155	**Temperaturbereich C° min / max:**	-20 : +80
Norm:	EN 12532	**Laufflächenhärte:**	Shore D 78
EAN-Code:	4250217341274	**Störkreisradius in mm:**	117,00

Gehäusebeschreibung

- Edelstahl rostfrei
- Schwenklager mit zweifachem Kugelkranz
- Schwenklagerschutz
- Radachse verschraubt

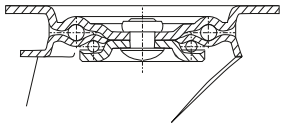

Radbeschreibung

- Rad aus Polyamid
- Gleitlager

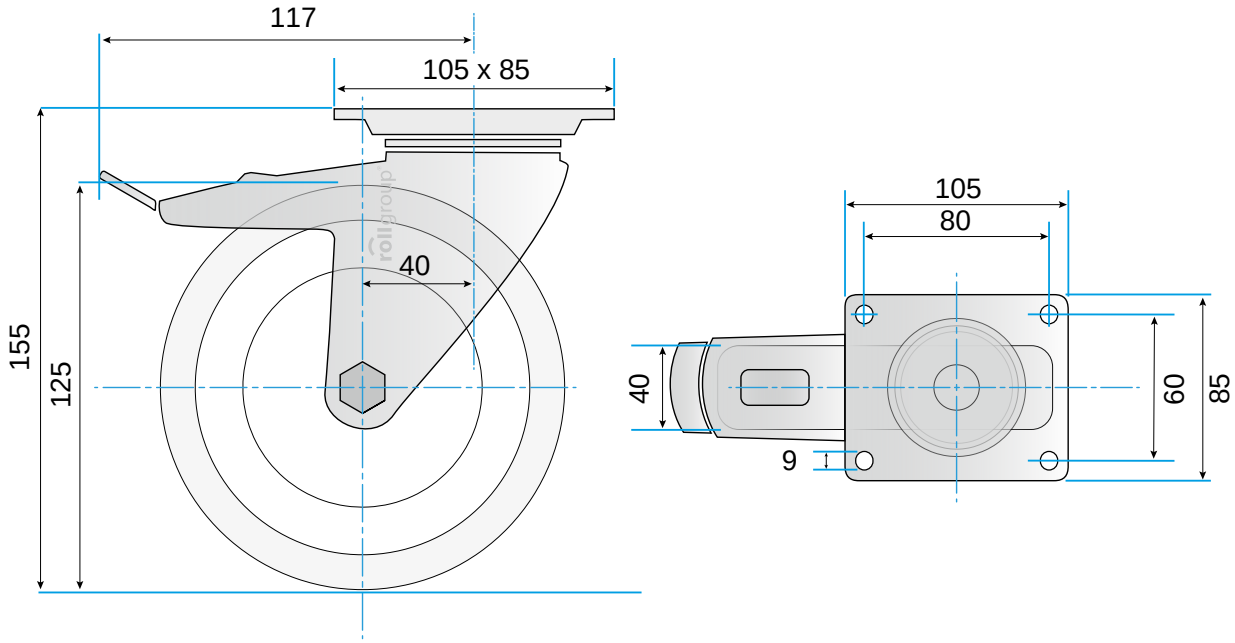

© Rollgroup | Änderungen vorbehalten | Stand 01.2017