Räder · Rollen · Anwendungstechnik

info@hufenstuhl-rollen.de
www.hufenstuhl-rollen.de

Bockrolle

mit Anschraubplatte

- 20 - 60kg
- Durchmesser 15 - 50mm
- Gehäuse aus Stahlblech
- Polypropylenrad
- Gleitlager ohne Distanzrohr

Technische Daten

Bestellcode:	20B OPI 040 P20 68x25	**Rad ø in mm:**	40
Tragkraft in kg:	50	**Radbreite in mm:**	18
Plattengröße in mm:	68 x 25	**Schraubloch Abstand in mm:**	54
Schraubloch ø in mm:	6,20	**Bauhöhe in mm:**	47
Temperaturbereich C° min / max:	10 : +40	**Norm:**	EN 12528
EAN-Code:	4250217361128		

Gehäusebeschreibung

- Stahlblech leicht

Radbeschreibung

- Rad aus Polypropylen
- Gleitlager ohne Distanzrohr

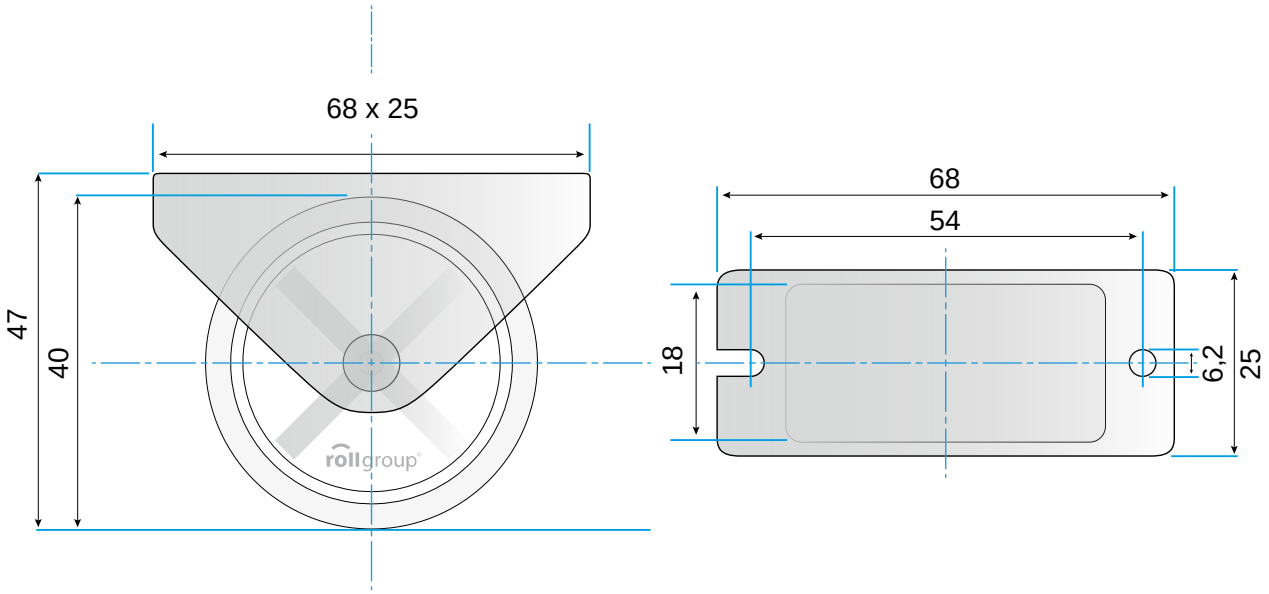

© Rollgroup | Änderungen vorbehalten | Stand 03.2017