Räder · Rollen · Anwendungstechnik

info@hufenstuhl-rollen.de
www.hufenstuhl-rollen.de

# Lenkrolle

**mit Rückenloch**

- 50 - 150kg
- Durchmesser 50 - 150mm
- Gehäuse aus Stahlblech
- Thermoplastisches Gummirad, Präzisionskugellager

## Technische Daten

| | | | |
|---|---|---|---|
| **Bestellcode:** | 21L JPP 125 P01 | **Rad ø in mm:** | 125 |
| **Tragkraft in kg:** | 100 | **Radbreite in mm:** | 32 |
| **Ausladung Rolle in mm:** | 40,00 | **Bauhöhe in mm:** | 160 |
| **Rückenloch in mm:** | 11 | **Temperaturbereich C° min / max:** | -20 : +60 |
| **Norm:** | EN 12530 | **Laufflächenhärte:** | Shore A 87 |
| **EAN-Code:** | 4250217312076 | **Störkreisradius in mm:** | 103,00 |

## Gehäusebeschreibung

- Stahlblech verzinkt-chromatiert
- Schwenklager mit zweifachem Kugelkranz
- Radachse verschraubt

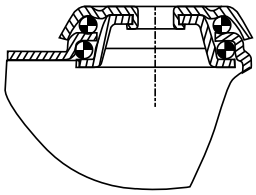

## Radbeschreibung

- Radkörper aus Polypropylen
- Lauffläche aus thermoplastischem Gummi
- Fadenschutz
- Präzisionskugellager

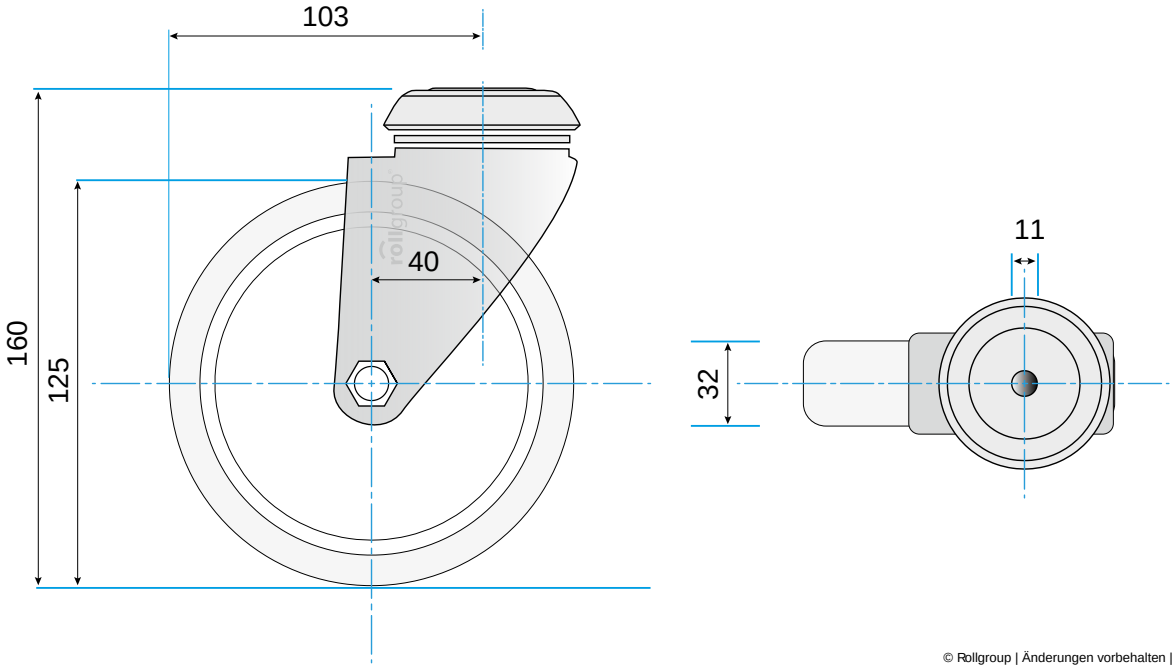


© Rollgroup | Änderungen vorbehalten | Stand 12.2016