hufenstuhl
Räder · Rollen · Anwendungstechnik

info@hufenstuhl-rollen.de
www.hufenstuhl-rollen.de

Lenkrolle

mit Anschraubplatte

- 180 - 300kg
- Durchmesser 82 - 200mm
- Gehäuse aus Stahlblech
- Polyurethanrad, Präzisionskugellager

Technische Daten

Bestellcode:	31L TIP 100 P06	**Rad ø in mm:**	100
Tragkraft in kg:	200	**Radbreite in mm:**	40
Plattengröße in mm:	105 x 80	**Schraubloch Abstand in mm:**	76 / 80 x 60
Schraubloch ø in mm:	9,00	**Ausladung Rolle in mm:**	38,00
Bauhöhe in mm:	129	**Temperaturbereich C° min / max:**	-20 : +60
Norm:	EN 12532	**EAN-Code:**	4250217322785
Störkreisradius in mm:	88,00		

Gehäusebeschreibung

- Stahlblech verzinkt-chromatiert
- Schwenklager mit zweifachem Kugelkranz
- Schwenklagerschutz
- Radachse verschraubt

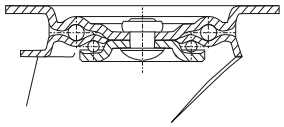

Radbeschreibung

- Radkörper aus Aluminium
- Lauffläche aus Polyurethan
- Präzisionskugellager

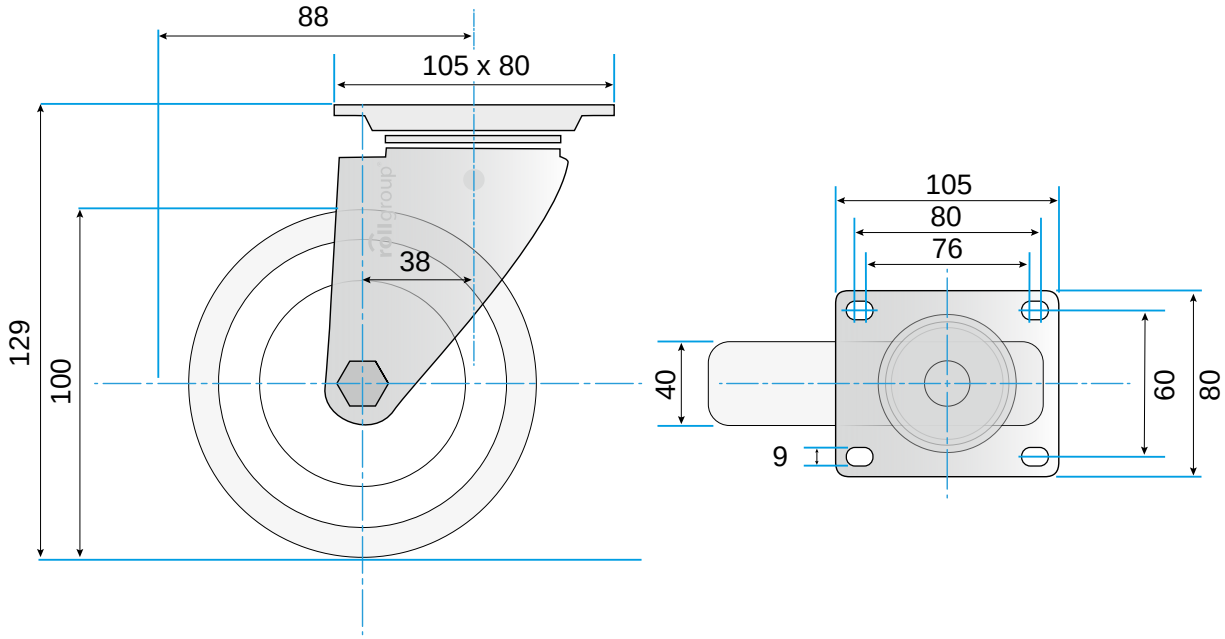

© Rollgroup | Änderungen vorbehalten | Stand 01.2017