hufenstuhl
Räder · Rollen · Anwendungstechnik
info@hufenstuhl-rollen.de
www.hufenstuhl-rollen.de

Bockrolle

mit Anschraubplatte

- 180 - 300kg
- Durchmesser 100 - 200mm
- Gehäuse aus Stahlblech
- Elastikgummirad, Rollenlager

Technische Daten

Bestellcode:	31B EUR 160 P07	**Rad ø in mm:**	160
Tragkraft in kg:	300	**Radbreite in mm:**	48
Plattengröße in mm:	135 x 110	**Schraubloch Abstand in mm:**	105 x 75 / 80
Schraubloch ø in mm:	11,00	**Bauhöhe in mm:**	190
Temperaturbereich C° min / max:	-20 : +60	**Norm:**	EN 12532
Laufflächenhärte:	Shore A 65	**EAN-Code:**	4250217321351

Gehäusebeschreibung

- Stahlblech verzinkt-chromatiert
- Radachse verschraubt

Radbeschreibung

- Radkörper aus Kunststoff
- Lauffläche aus Elastikgummi
- Rollenlager

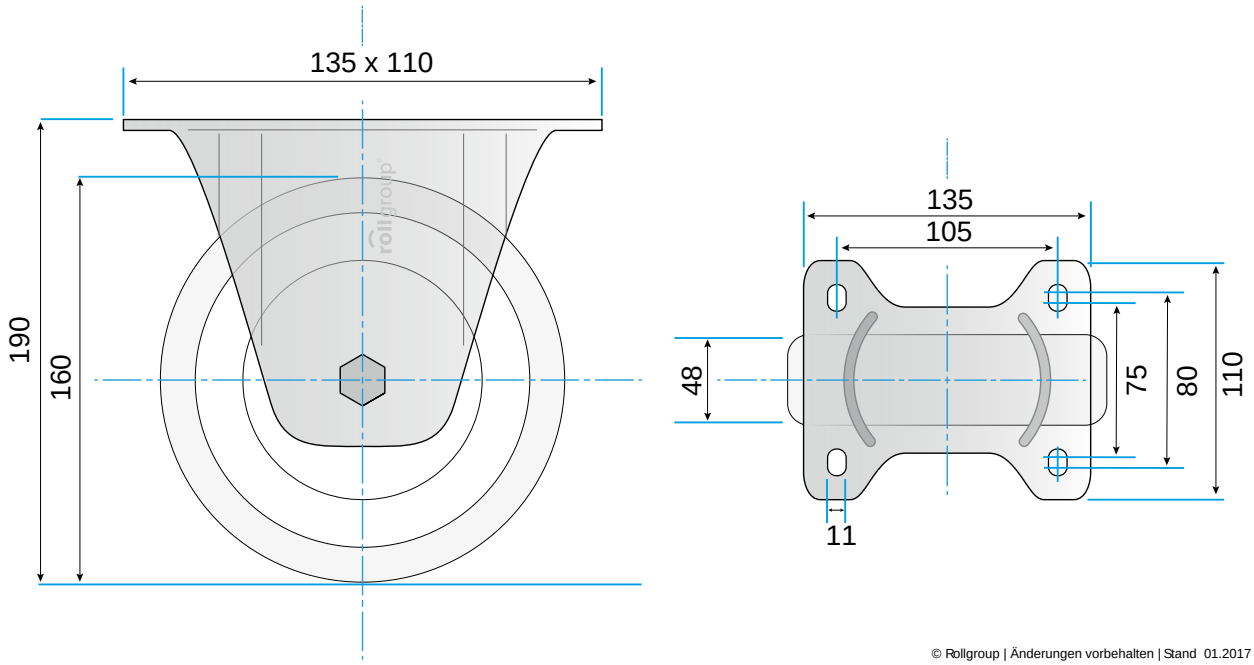

© Rollgroup | Änderungen vorbehalten | Stand 01.2017