hufenstuhl
Räder · Rollen · Anwendungstechnik
info@hufenstuhl-rollen.de
www.hufenstuhl-rollen.de

Lenkrolle

mit Anschraubplatte und Totalfeststeller im Vorlauf

- 100kg
- Durchmesser 80mm
- Gehäuse aus verstärktem Stahlblech
- Elastikgummirad, Präzisionskugellager

Technische Daten

Bestellcode:	32V EDP 080 P06	**Rad ø in mm:**	80
Tragkraft in kg:	100	**Radbreite in mm:**	40
Plattengröße in mm:	105 x 85	**Schraubloch Abstand in mm:**	80 x 60 / 55
Schraubloch ø in mm:	9,00	**Ausladung Rolle in mm:**	40,00
Bauhöhe in mm:	118	**Temperaturbereich C° min / max:**	-20 : +60
Norm:	EN 12532	**EAN-Code:**	4250217332098

Gehäusebeschreibung

- verstärktes Stahlblech verzinkt-chromatiert
- Schwenklager mit gehärtetem, zweifachem Kugelkranz und Abdichtung
- Schwenklagerschutz
- Radachse verschraubt

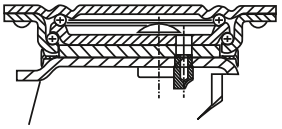

Radbeschreibung

- Radkörper aus Stahlblech
- Lauffläche aus Elastikgummi
- Präzisionskugellager

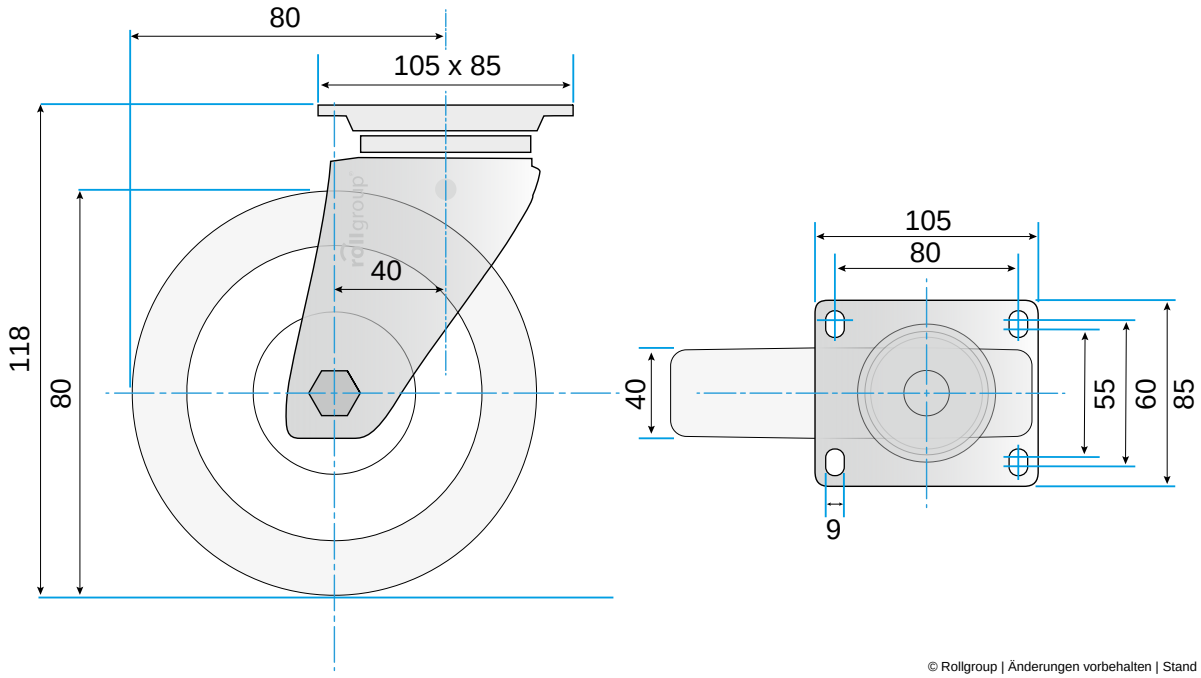

© Rollgroup | Änderungen vorbehalten | Stand 02.2017