Räder · Rollen · Anwendungstechnik

info@hufenstuhl-rollen.de
www.hufenstuhl-rollen.de

Spurkranzräder

MEP

- Stahl
- Kugellager

Technische Daten

Bestellcode:	MEP 125 x 40 - 25 - 50	**Rad ø in mm:**	125
Tragkraft in kg:	1.500	**Radbreite in mm:**	50
Durchmesser Bohrung in mm:	25	**Nabenlänge in mm:**	50
EAN-Code:	4250217302091		

Radbeschreibung

- Stahl
- Kugellager

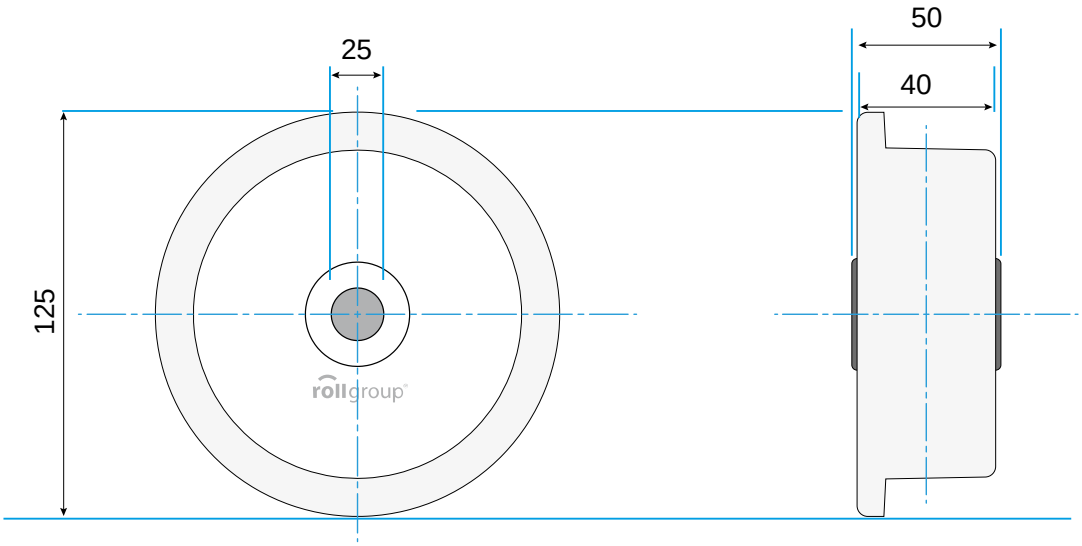

© Rollgroup | Änderungen vorbehalten | Stand 08.2018