Räder · Rollen · Anwendungstechnik

info@hufenstuhl-rollen.de
www.hufenstuhl-rollen.de

Rad

DBO grau

- Radkörper aus Kunststoff
- Radlauffläche aus Gummi
- hitzebeständig -30°C bis +150°C
- Gleitlager

Technische Daten

Bestellcode:	DBO 200 x 32 - 20 - 60 RG	**Rad ø in mm:**	200
Tragkraft in kg:	150	**Radbreite in mm:**	32
Durchmesser Bohrung in mm:	20	**Nabenlänge in mm:**	60
Temperaturbereich C° min / max:	-30 : +150	**EAN-Code:**	4250217300844

Radbeschreibung

- Radkörper aus Kunststoff
- Radlauffläche aus Gummi
- Gleitlager

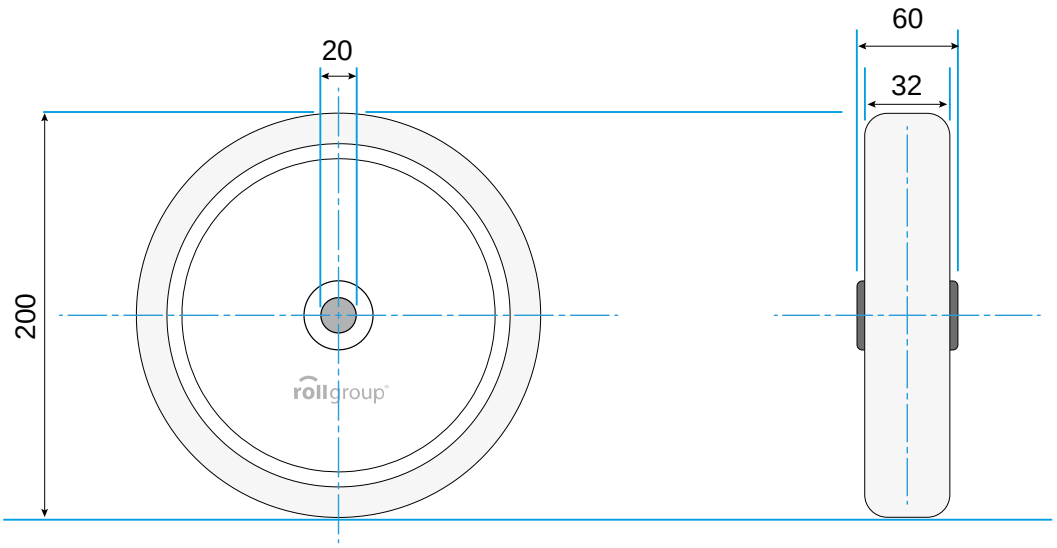

© Rollgroup | Änderungen vorbehalten | Stand 01.2017