Räder · Rollen · Anwendungstechnik

info@hufenstuhl-rollen.de
www.hufenstuhl-rollen.de

# Bockrolle

**mit Anschraubplatte**

- 300 - 950kg
- Durchmesser 250 - 400mm
- Gehäuse aus StahlschweißkonstruktionEDP
- super Elastik-Vollgummirad, Präzisiosnkugellager

## Technische Daten

| | | | |
|---|---|---|---|
| **Bestellcode:** | 41B EDP 405 P20 super Elastik | **Rad ø in mm:** | 405 |
| **Tragkraft in kg:** | 950 | **Radbreite in mm:** | 100 |
| **Plattengröße in mm:** | 150 x 150 | **Schraubloch Abstand in mm:** | 125 x 125 |
| **Schraubloch ø in mm:** | 11,00 | **Bauhöhe in mm:** | 455 |
| **Temperaturbereich C° min / max:** | -20 : +60 | **Norm:** | EN 12532 |
| **EAN-Code:** | 4250217332234 | | |

## Gehäusebeschreibung

- Stahlschweißkonstruktion, verzinkt-chromatiert
- Radachse verschraubt

## Radbeschreibung

- Radkörper aus Stahlblech 2-teilig, pulverlack beschichtet
- Lauffläche aus super Elastik-Vollgummi
- Präzisionskugellager

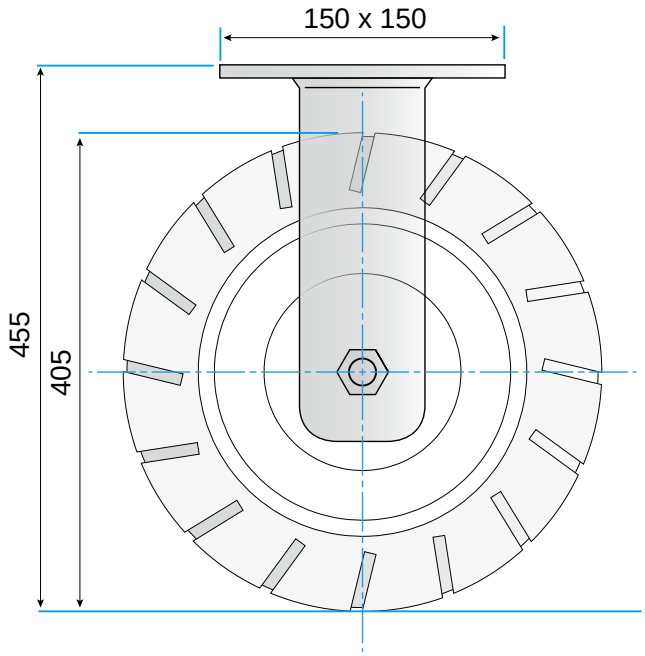


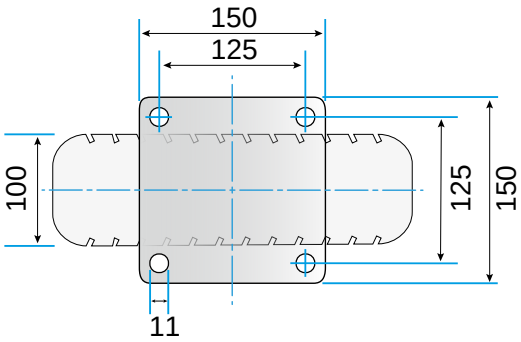


© Rollgroup | Änderungen vorbehalten | Stand 02.2017