Räder · Rollen · Anwendungstechnik

info@hufenstuhl-rollen.de
www.hufenstuhl-rollen.de

Rad

OTC

- 600 - 1700kg
- Durchmesser 100 - 250mm
- Polyamidrad, Präzisionskugellager rostfrei

Technische Daten

Bestellcode:	OTC 250x50-20-60	**Rad ø in mm:**	250
Tragkraft in kg:	1.200	**Radbreite in mm:**	50
Durchmesser Bohrung in mm:	20	**Nabenlänge in mm:**	60
Temperaturbereich C° min / max:	20 : +80	**Norm:**	EN 12532
Laufflächenhärte:	Shore D 78	**EAN-Code:**	4250217302602

Radbeschreibung

- Rad aus Polyamid natur
- Präzisionskugellager rostfrei
- schwere Ausführung

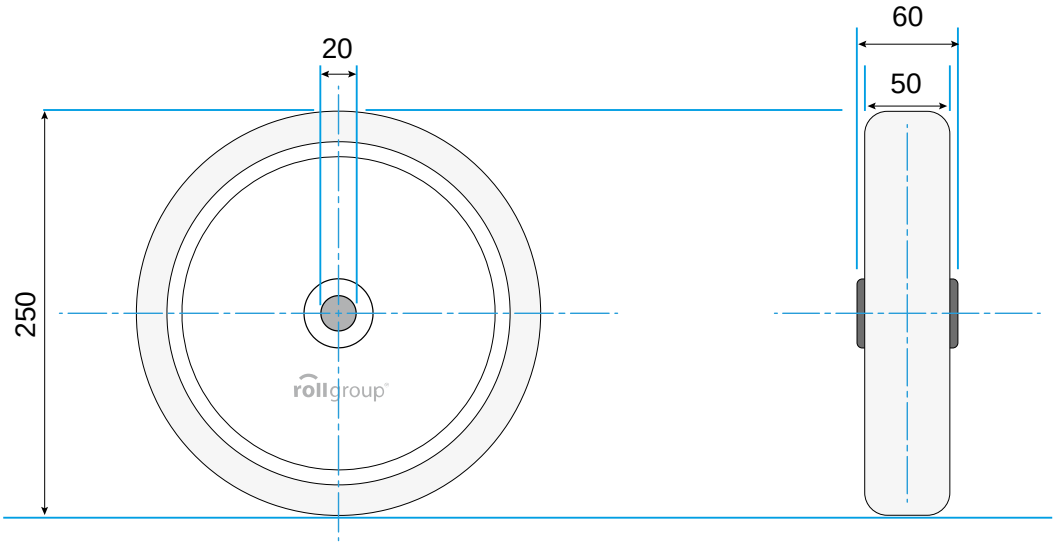

© Rollgroup | Änderungen vorbehalten | Stand 01.2017