Räder · Rollen · Anwendungstechnik

info@hufenstuhl-rollen.de
www.hufenstuhl-rollen.de

Rad

VPR

- 50 - 295kg
- Durchmesser 80 - 250mm
- Gummirad, Rollenlager

Technische Daten

Bestellcode:	VPR 125x38-15-50	**Rad ø in mm:**	125
Tragkraft in kg:	100	**Radbreite in mm:**	38
Durchmesser Bohrung in mm:	15	**Nabenlänge in mm:**	50
EAN-Code:	4250217304828		

Radbeschreibung

- Radkörper aus Polypropylen
- Lauffläche aus Gummi schwarz
- Rollenlager

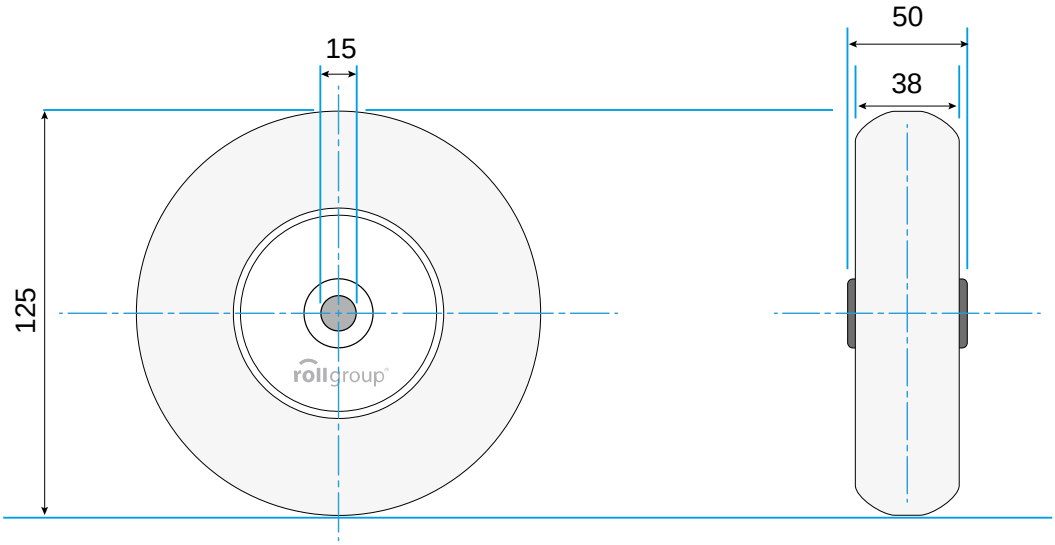

© Rollgroup | Änderungen vorbehalten | Stand 01.2017