Räder · Rollen · Anwendungstechnik

info@hufenstuhl-rollen.de
www.hufenstuhl-rollen.de

Rad

OTP

- 350 - 1700kg
- Durchmesser 100 - 250mm
- Polyamidrad, Präzisionskugellager

Technische Daten

Bestellcode:	OTP 160x50-20-60	**Rad ø in mm:**	160
Tragkraft in kg:	850	**Radbreite in mm:**	50
Durchmesser Bohrung in mm:	20	**Nabenlänge in mm:**	60
EAN-Code:	4250217303029		

Radbeschreibung

- Radkörper aus Polyamid
- schwere Ausführung
- Präzisionskugellager

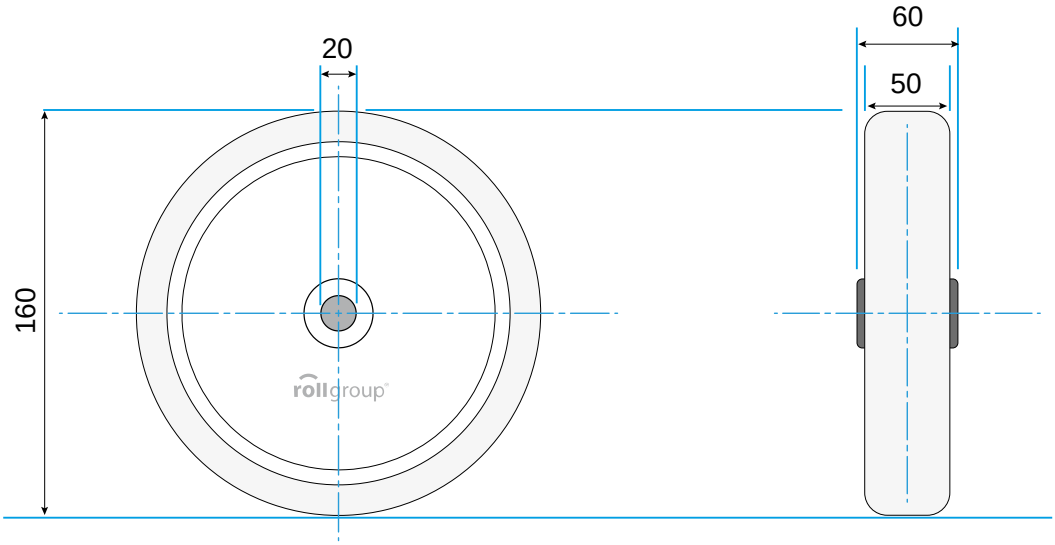

© Rollgroup | Änderungen vorbehalten | Stand 01.2017