Räder · Rollen · Anwendungstechnik

info@hufenstuhl-rollen.de
www.hufenstuhl-rollen.de

Rad

TEP

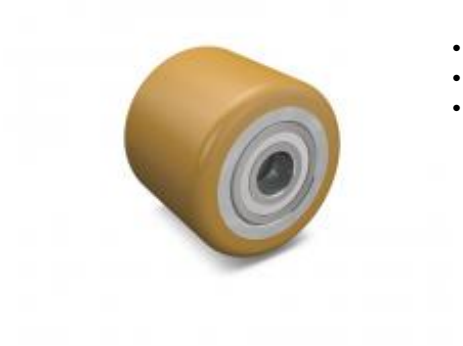

- 280 - 890kg
- Durchmesser 75 - 90mm
- Polyurethanrad, Präzisionskugellager

Technische Daten

Bestellcode:	TEP 075x40-20-40	**Rad ø in mm:**	75
Tragkraft in kg:	280	**Radbreite in mm:**	40
Durchmesser Bohrung in mm:	20	**Nabenlänge in mm:**	40
Laufflächenhärte:	Shore A 92	**EAN-Code:**	4250217303753

Radbeschreibung

- Radkörper aus Stahl
- Lauffläche aus Polyurethan
- Präzisionskugellager

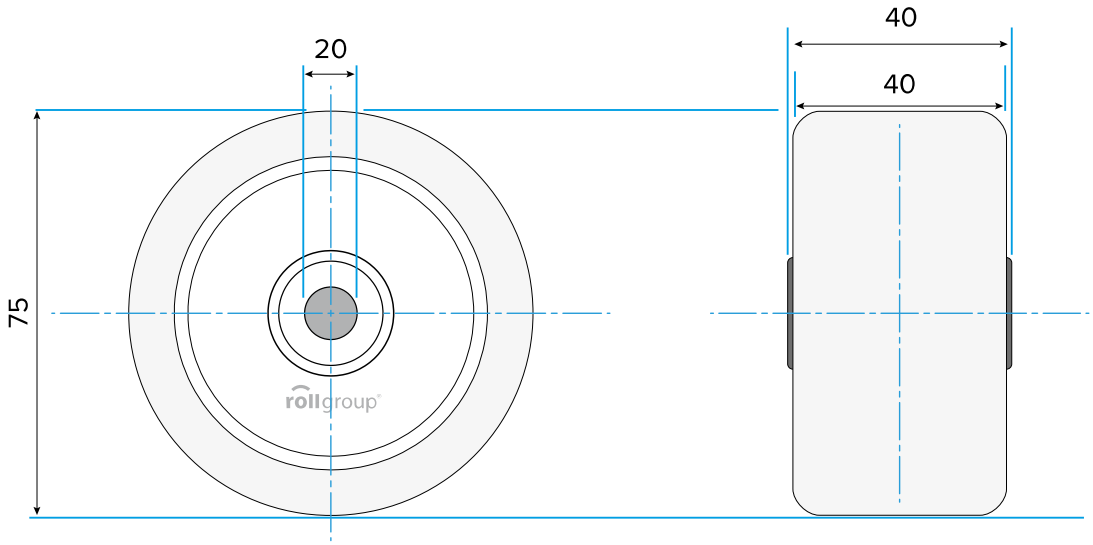

© Rollgroup | Änderungen vorbehalten | Stand 08.2018