Räder · Rollen · Anwendungstechnik

info@hufenstuhl-rollen.de
www.hufenstuhl-rollen.de

Rad

OMP

- Rad aus Polyamid
- natur
- Präzisionskugellager
- superschwere Ausführung

Technische Daten

Bestellcode:	OMP 300x110-70-120	**Rad ø in mm:**	300
Tragkraft in kg:	10.000	**Radbreite in mm:**	110
Durchmesser Bohrung in mm:	70	**Nabenlänge in mm:**	120
EAN-Code:	4250217302404		

Radbeschreibung

- Rad aus Polyamid
- natur
- Präzisionskugellager
- superschwere Ausführung

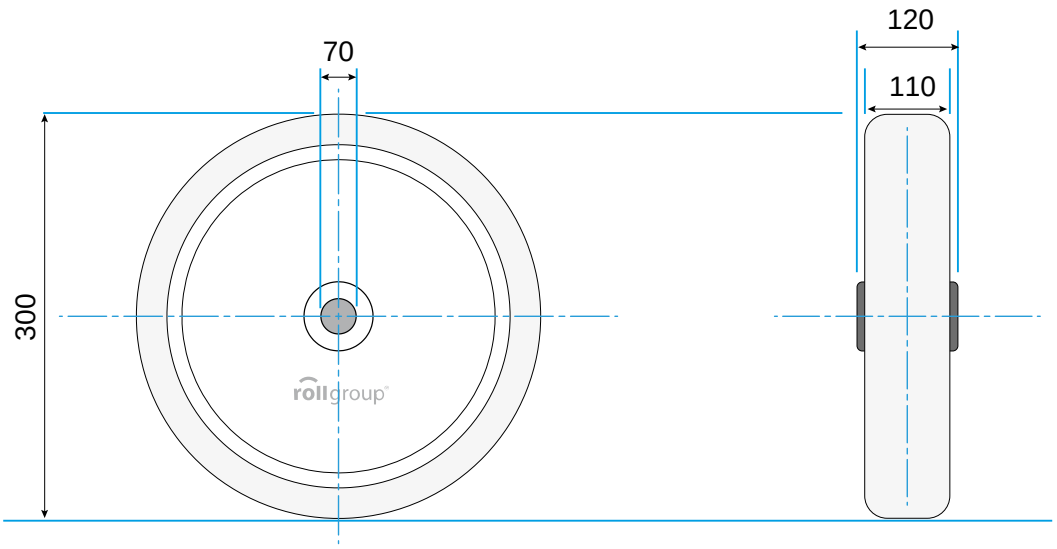

© Rollgroup | Änderungen vorbehalten | Stand 01.2017