Räder · Rollen · Anwendungstechnik

info@hufenstuhl-rollen.de
www.hufenstuhl-rollen.de

Rad

OMP

- Rad aus Polyamid
- natur
- Präzisionskugellager
- superschwere Ausführung

Technische Daten

Bestellcode:	OMP 150x55-30-60	**Rad ø in mm:**	150
Tragkraft in kg:	2.500	**Radbreite in mm:**	55
Durchmesser Bohrung in mm:	30	**Nabenlänge in mm:**	60
EAN-Code:	4250217302350		

Radbeschreibung

- Rad aus Polyamid
- natur
- Präzisionskugellager
- superschwere Ausführung

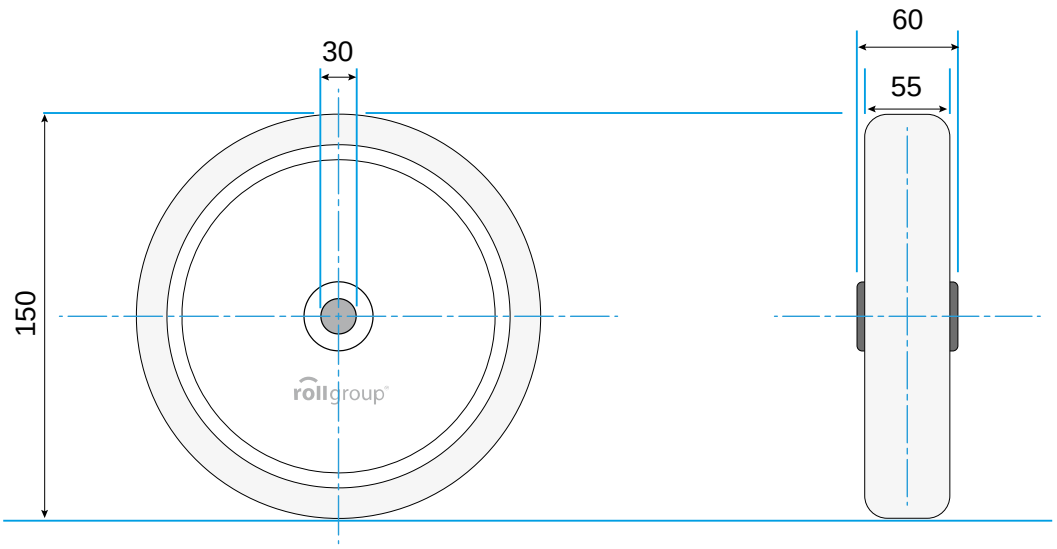

© Rollgroup | Änderungen vorbehalten | Stand 01.2017