Räder · Rollen · Anwendungstechnik

info@hufenstuhl-rollen.de
www.hufenstuhl-rollen.de

Rad

EDP

- 350 - 1000kg
- Durchmesser 160 - 250mm
- Elastikgummirad, Präzisionskugellager

Technische Daten

Bestellcode:	EDP 200x80-20-90	**Rad ø in mm:**	200
Tragkraft in kg:	850	**Radbreite in mm:**	80
Durchmesser Bohrung in mm:	20	**Nabenlänge in mm:**	90
EAN-Code:	4250217300912		

Radbeschreibung

- Radkörper aus Stahlblech
- Lauffläche aus Elastikgummi
- Präzisionskugellager

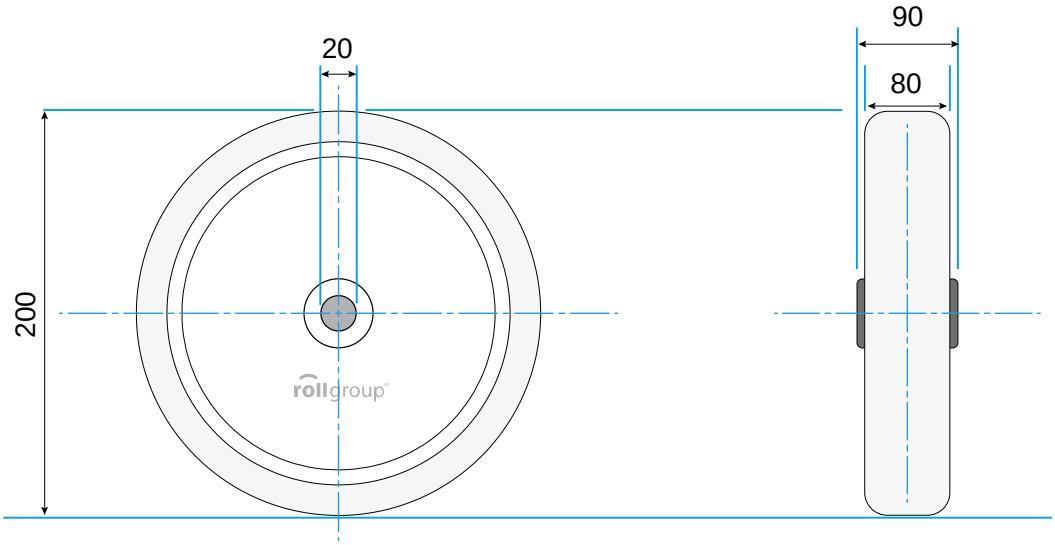

© Rollgroup | Änderungen vorbehalten | Stand 01.2017