hufenstuhl
Räder · Rollen · Anwendungstechnik
info@hufenstuhl-rollen.de
www.hufenstuhl-rollen.de

Lenkrolle

mit Anschraubplatte und integriertem Stellfuß

- 330 - 550kg
- Durchmesser 62 - 72mm
- Gehäuse aus Guss
- Polyamidrad, schwarz
- Gleitlager

Technische Daten

Bestellcode:	53H OTO 062 P20-90x90 RS	**Rad ø in mm:**	62
Tragkraft in kg:	330	**Radbreite in mm:**	29
Plattengröße in mm:	90 x 90	**Schraubloch Abstand in mm:**	70 x 70
Schraubloch ø in mm:	9,50	**Ausladung Rolle in mm:**	46,00
Bauhöhe in mm:	102	**EAN-Code:**	4250217324444
Störkreisradius in mm:	77,00		

Gehäusebeschreibung

- Guss pulverbeschichtet
- Feststellfuß aus Gummi
- Radachse verschraubt

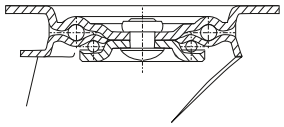

Radbeschreibung

- Rad aus Polyamid natur
- Gleitlager
- schwere Ausführung

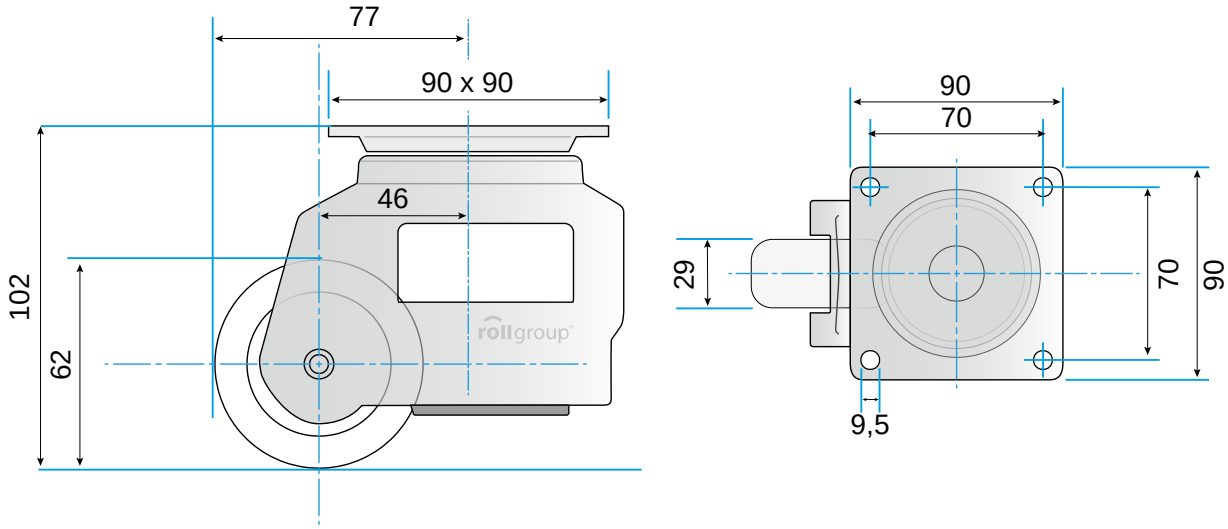

© Rollgroup | Änderungen vorbehalten | Stand 01.2017