Räder · Rollen · Anwendungstechnik

info@hufenstuhl-rollen.de
www.hufenstuhl-rollen.de

# Rad

**JPI**

- 30 - 50kg
- Durchmesser 25 - 50mm
- Radkörper aus Polypropylen
- Lauffläche aus thermoplastischem Gummi
- Farbe grau, spurlos

## Technische Daten

| | | | |
|---|---|---|---|
| **Bestellcode:** | JPI 075x25-6-28 | **Rad ø in mm:** | 75 |
| **Tragkraft in kg:** | 75 | **Radbreite in mm:** | 25 |
| **Durchmesser Bohrung in mm:** | 6 | **Nabenlänge in mm:** | 28 |
| **EAN-Code:** | 4250217301803 | | |

## Radbeschreibung

- Radkörper aus Polypropylen
- Lauffläche aus thermoplastischem Gummi
- Gleitlager ohne Distanzrohr

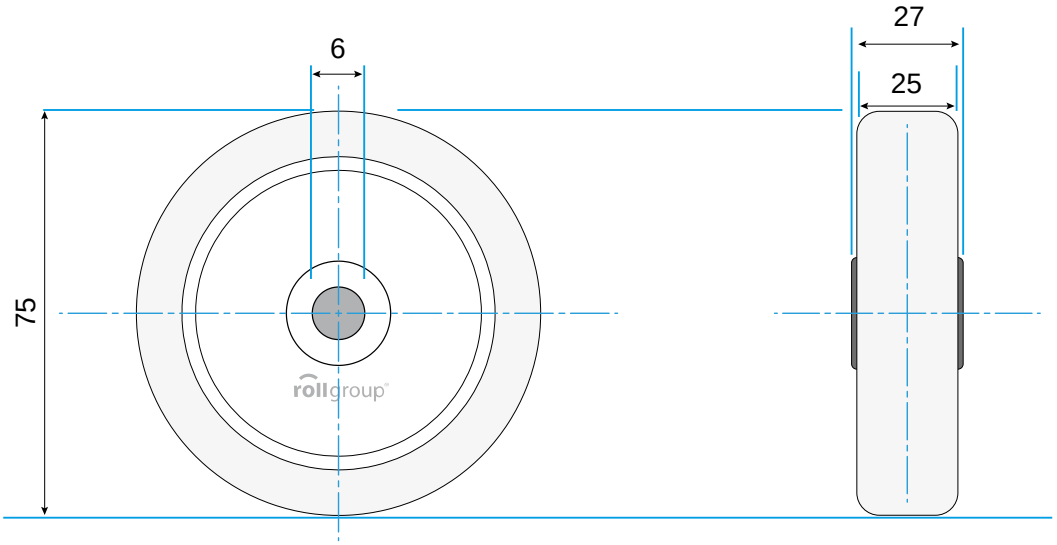


© Rollgroup | Änderungen vorbehalten | Stand 12.2016