Räder · Rollen · Anwendungstechnik

info@hufenstuhl-rollen.de
www.hufenstuhl-rollen.de

Rad

JPI

- 30 - 50kg
- Durchmesser 25 - 50mm
- Radkörper aus Polypropylen
- Lauffläche aus thermoplastischem Gummi
- Farbe grau, spurlos

Technische Daten

Bestellcode:	JPI 030x14-5-15	**Rad ø in mm:**	30
Tragkraft in kg:	35	**Radbreite in mm:**	14
Durchmesser Bohrung in mm:	5	**Nabenlänge in mm:**	15
Temperaturbereich C° min / max:	10 : +40	**Norm:**	EN 12528
EAN-Code:	4250217301773		

Radbeschreibung

- Radkörper aus Polypropylen
- Lauffläche aus thermoplastischem Gummi
- Gleitlager ohne Distanzrohr

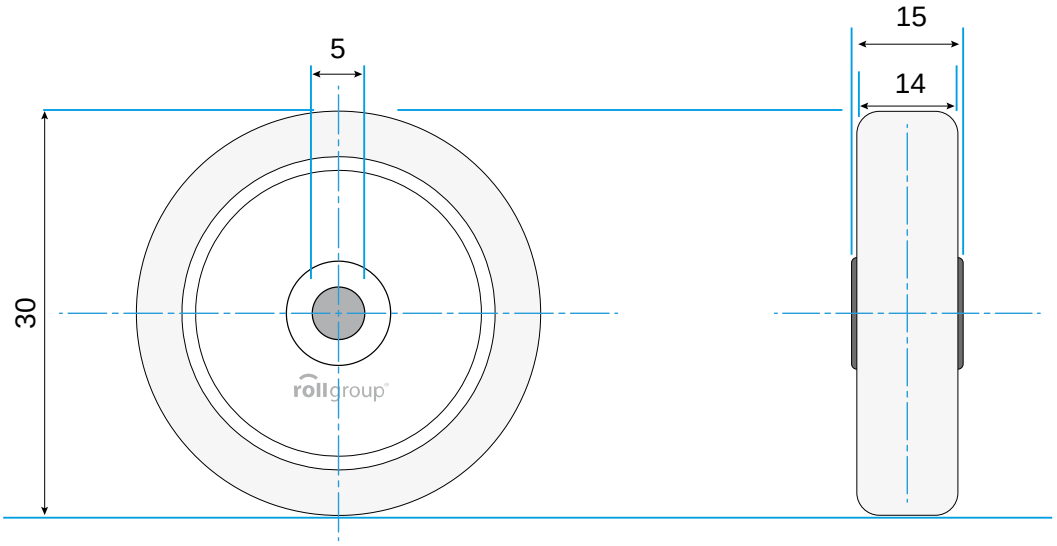

© Rollgroup | Änderungen vorbehalten | Stand 12.2016