hufenstuhl
Räder · Rollen · Anwendungstechnik

info@hufenstuhl-rollen.de
www.hufenstuhl-rollen.de

Rad

JPC blau Shore 50 A

- 100kg
- Durchmesser 100 - 125mm
- Thermoplastiches Weichgummirad (Rollsoft)
- Präzisionskugellager rostfrei

Technische Daten

Bestellcode:	JPC 125x32-8-36 RB 50	**Rad ø in mm:**	125
Tragkraft in kg:	100	**Radbreite in mm:**	32
Durchmesser Bohrung in mm:	8	**Nabenlänge in mm:**	36
Temperaturbereich C° min / max:	20 : +60	**Laufflächenhärte:**	50
EAN-Code:	4250217301742		

Radbeschreibung

- Radkörper aus Polypropylen
- Lauffläche aus thermoplastischem Gummi
- Fadenschutz
- Präzisionskugellager rostfrei

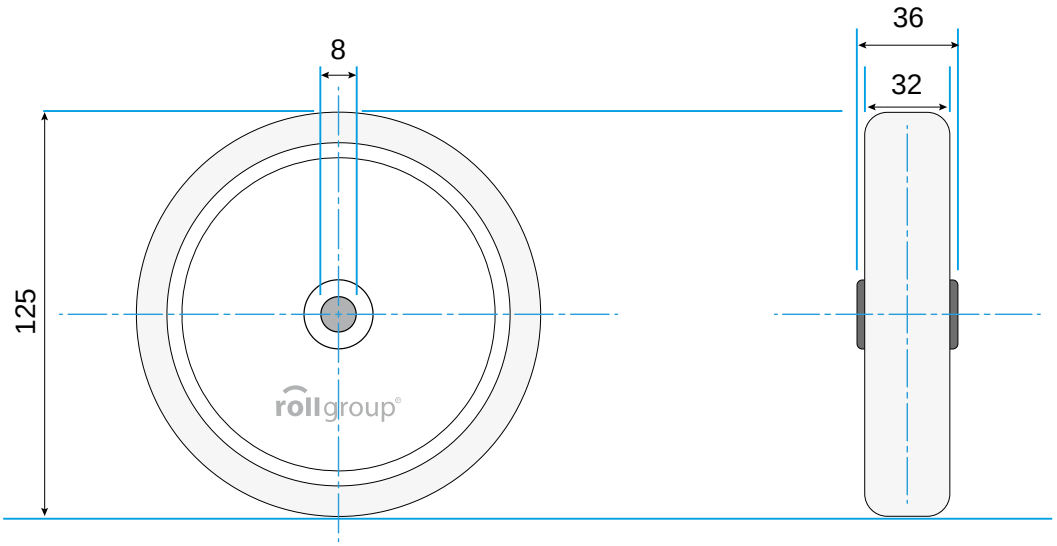

© Rollgroup | Änderungen vorbehalten | Stand 12.2016