Räder · Rollen · Anwendungstechnik

info@hufenstuhl-rollen.de
www.hufenstuhl-rollen.de

Rad

OPI

- 20 - 55kg
- Durchmesser 15 - 45mm
- Polypropylenrad, Gleitlager

Technische Daten

Bestellcode:	OPI 015x11-5-12 RS	**Rad ø in mm:**	15
Tragkraft in kg:	20	**Radbreite in mm:**	11
Durchmesser Bohrung in mm:	5	**Nabenlänge in mm:**	12
Temperaturbereich C° min / max:	20 : +80	**Norm:**	EN 12530
Laufflächenhärte:	Shore D 78	**EAN-Code:**	4250217302442

Radbeschreibung

- Rad aus Polypropylen
- Gleitlager ohne Distanzrohr

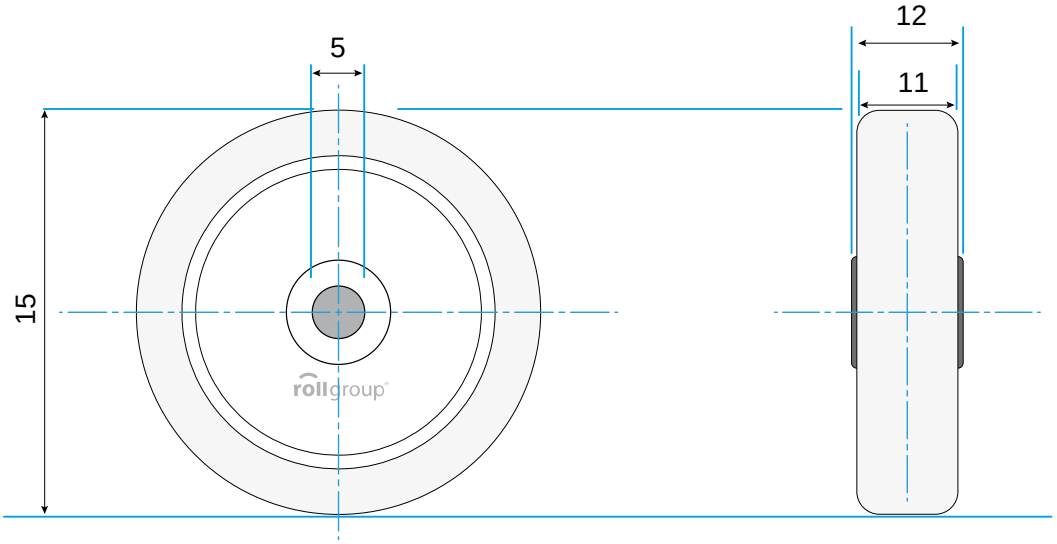

© Rollgroup | Änderungen vorbehalten | Stand 12.2016