Räder · Rollen · Anwendungstechnik

info@hufenstuhl-rollen.de
www.hufenstuhl-rollen.de

Rad

TFP

- 350 - 3100kg
- Durchmesser 100 - 400mm
- Polyurethanrad, Präzisionskugellager

Technische Daten

Bestellcode:	TFP 100x40-20-50	**Rad ø in mm:**	100
Tragkraft in kg:	350	**Radbreite in mm:**	40
Durchmesser Bohrung in mm:	20	**Nabenlänge in mm:**	50
Temperaturbereich C° min / max:	20 : +60	**Norm:**	EN 12532
Laufflächenhärte:	Shore A 92	**EAN-Code:**	4250217304132

Radbeschreibung

- Radkörper aus Guss
- Schmiernippel
- Lauffläche aus Polyurethan
- Präzisionskugellager

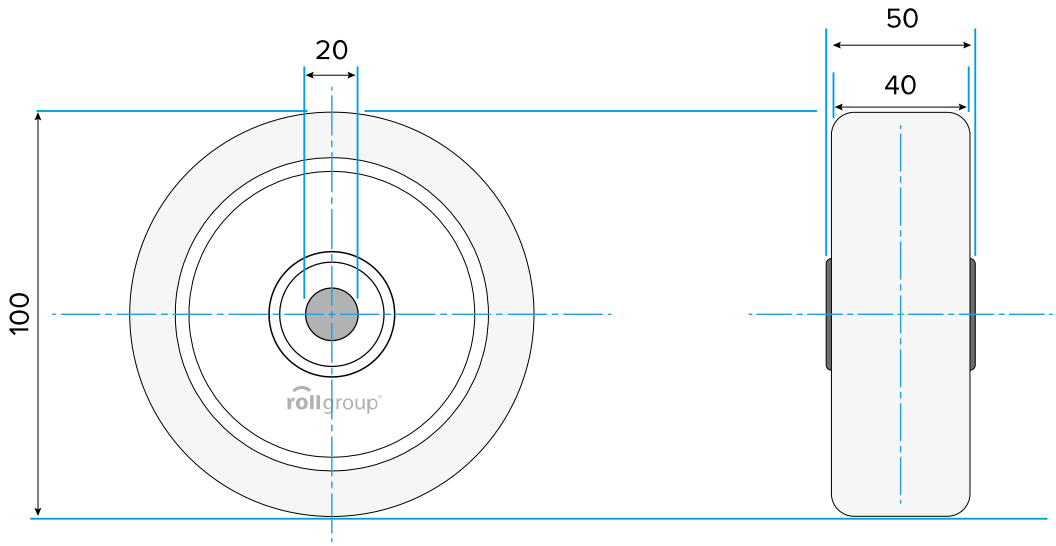

© Rollgroup | Änderungen vorbehalten | Stand 08.2018