Räder · Rollen · Anwendungstechnik

info@hufenstuhl-rollen.de
www.hufenstuhl-rollen.de

Bockrolle

mit Anschraubplatte

- 450 - 2000kg
- Durchmesser 100 - 300mm
- Gehäuse in Stahlschweißkonstruktion
- Polyurethanrad, Präzisionskugellager

Technische Daten

Bestellcode:	44B TFP 200 P08	**Rad ø in mm:**	200
Tragkraft in kg:	1.350	**Radbreite in mm:**	75
Plattengröße in mm:	175 x 140	**Schraubloch Abstand in mm:**	140 x 105
Schraubloch ø in mm:	13,00	**Bauhöhe in mm:**	264
Temperaturbereich C° min / max:	-20 : +60	**Norm:**	EN 12532
Laufflächenhärte:	Shore A 92	**EAN-Code:**	4250217331602

Gehäusebeschreibung

- Stahlschweißkonstruktion, verzinkt-chromatiert
- Radachse verschraubt

Radbeschreibung

- Radkörper aus Guss
- Schmiernippel
- Lauffläche aus Polyurethan
- Präzisionskugellager

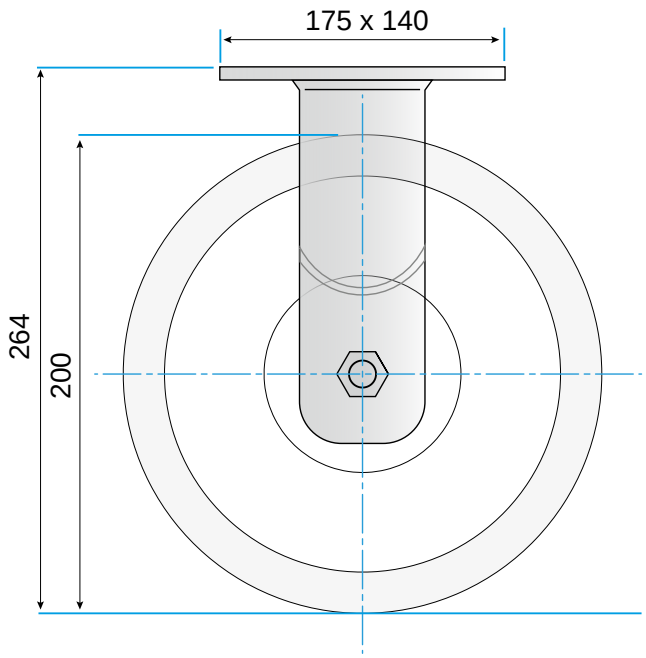

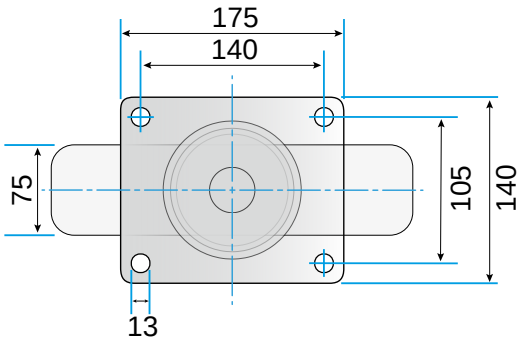

© Rollgroup | Änderungen vorbehalten | Stand 02.2017