hufenstuhl
Räder · Rollen · Anwendungstechnik

info@hufenstuhl-rollen.de
www.hufenstuhl-rollen.de

Lenkrolle

mit Anschraubplatte

- 600 + 750kg
- Durchmesser 200 + 250mm
- Gehäuse in Stahlschweißkonstruktion
- Elastik-Vollgummirad, Präzisionskugellager

Technische Daten

Bestellcode:	41L EDP 250 P08	**Rad ø in mm:**	250
Tragkraft in kg:	1.000	**Radbreite in mm:**	80
Plattengröße in mm:	175 x 140	**Schraubloch Abstand in mm:**	140 x 105
Schraubloch ø in mm:	13,00	**Ausladung Rolle in mm:**	71,00
Bauhöhe in mm:	314	**Temperaturbereich C° min / max:**	-20 : +60
Norm:	EN 12532	**EAN-Code:**	4250217331121
Störkreisradius in mm:	196,00		

Gehäusebeschreibung

- Stahlschweißkonstruktion, verzinkt-chromatiert
- Gabelkopf mit gedrehten Kugelbahnen, gehärteten Lagerschalen, Gegendrucklager und Abdichtung mit Schmiernippel
- Lagerbolzen verschraubt und gesichert
- Radachse verschraubt

Radbeschreibung

- Radkörper aus Stahlblech
- Lauffläche aus Elastikgummi
- Präzisionskugellager

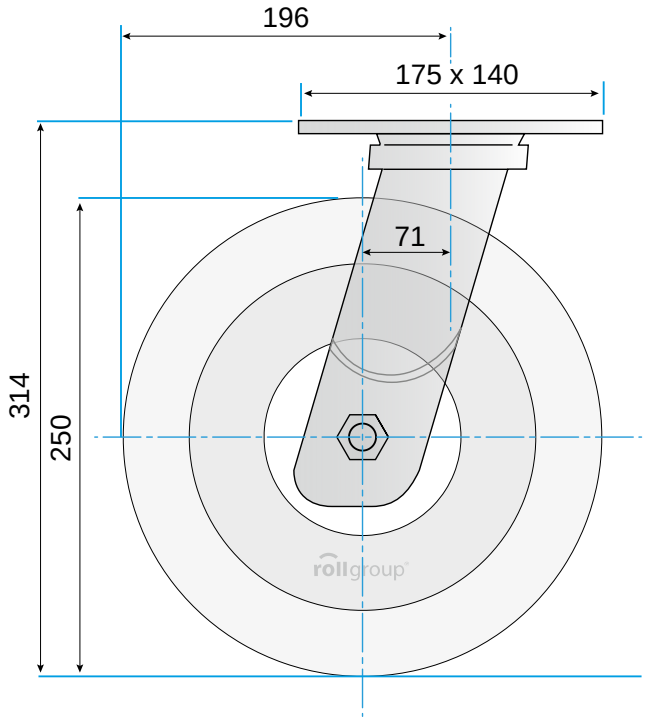

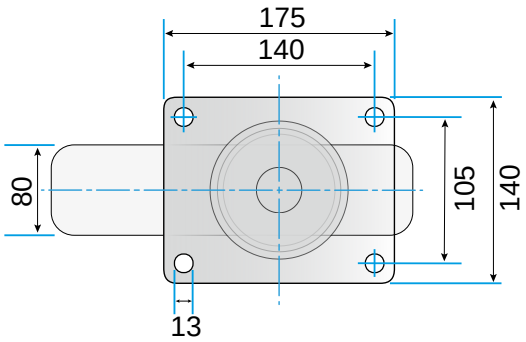

© Rollgroup | Änderungen vorbehalten | Stand 02.2017