hufenstuhl
Räder · Rollen · Anwendungstechnik
info@hufenstuhl-rollen.de
www.hufenstuhl-rollen.de

Lenkrolle

mit Anschraubplatte und Totalfeststeller

- 200 - 500kg
- Durchmesser 100 - 250mm
- Gehäuse aus verstärktem Stahlblech
- Elastik-Vollgummirad, Präzisionskugellager

Technische Daten

Bestellcode:	40N EIP 250 P07	**Rad ø in mm:**	250
Tragkraft in kg:	500	**Radbreite in mm:**	50
Plattengröße in mm:	140 x 110	**Schraubloch Abstand in mm:**	105 x 80 / 75
Schraubloch ø in mm:	11,00	**Ausladung Rolle in mm:**	55,00
Bauhöhe in mm:	292	**Temperaturbereich C° min / max:**	-20 : +60
Norm:	EN 12532	**EAN-Code:**	4250217330766
Störkreisradius in mm:	180,00		

Gehäusebeschreibung

- verstärktes Stahlblech verzinkt-chromatiert
- Schwenklager mit gehärtetem, zweifachem Kugelkranz
- Schwenklagerschutz
- Radachse verschraubt

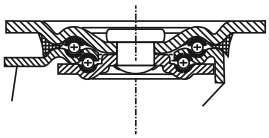

Radbeschreibung

- Radkörper aus Aluminium
- Lauffläche aus Elastikgummi
- Präzisionskugellager

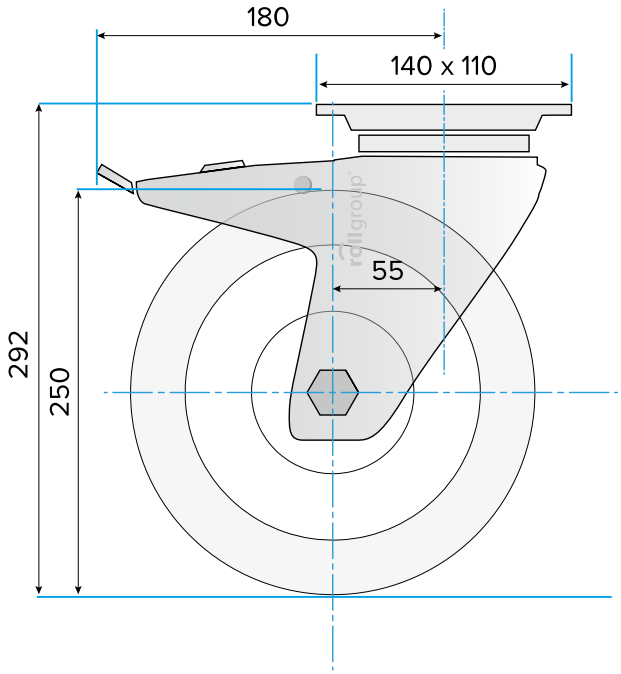

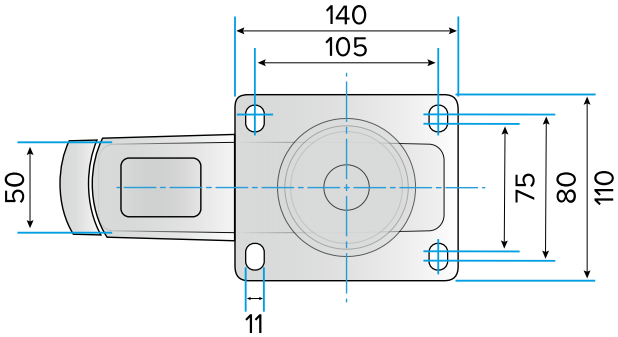

© Rollgroup | Änderungen vorbehalten | Stand 06.2017