hufenstuhl
Räder · Rollen · Anwendungstechnik

info@hufenstuhl-rollen.de
www.hufenstuhl-rollen.de

Lenkrolle

mit Anschraubplatte

- 180 - 800kg
- Durchmesser 82 - 200mm
- Gehäuse aus verstärktem Stahlblech
- Polyurethanrad, Präzisionskugellager

Technische Daten

Bestellcode:	32L TIP 082 P06	**Rad ø in mm:**	82
Tragkraft in kg:	180	**Radbreite in mm:**	30
Plattengröße in mm:	105 x 85	**Schraubloch Abstand in mm:**	80 x 60 / 55
Schraubloch ø in mm:	9,00	**Ausladung Rolle in mm:**	40,00
Bauhöhe in mm:	119	**Temperaturbereich C° min / max:**	-20 : +60
Norm:	EN 12532	**EAN-Code:**	4250217332081
Störkreisradius in mm:	81,00		

Gehäusebeschreibung

- verstärktes Stahlblech verzinkt-chromatiert
- Schwenklager mit gehärtetem, zweifachem Kugelkranz und Abdichtung
- Schwenklagerschutz
- Radachse verschraubt

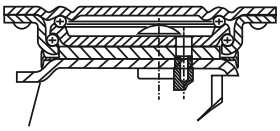

Radbeschreibung

- Radkörper aus Aluminium
- Lauffläche aus Polyurethan
- Präzisionskugellager

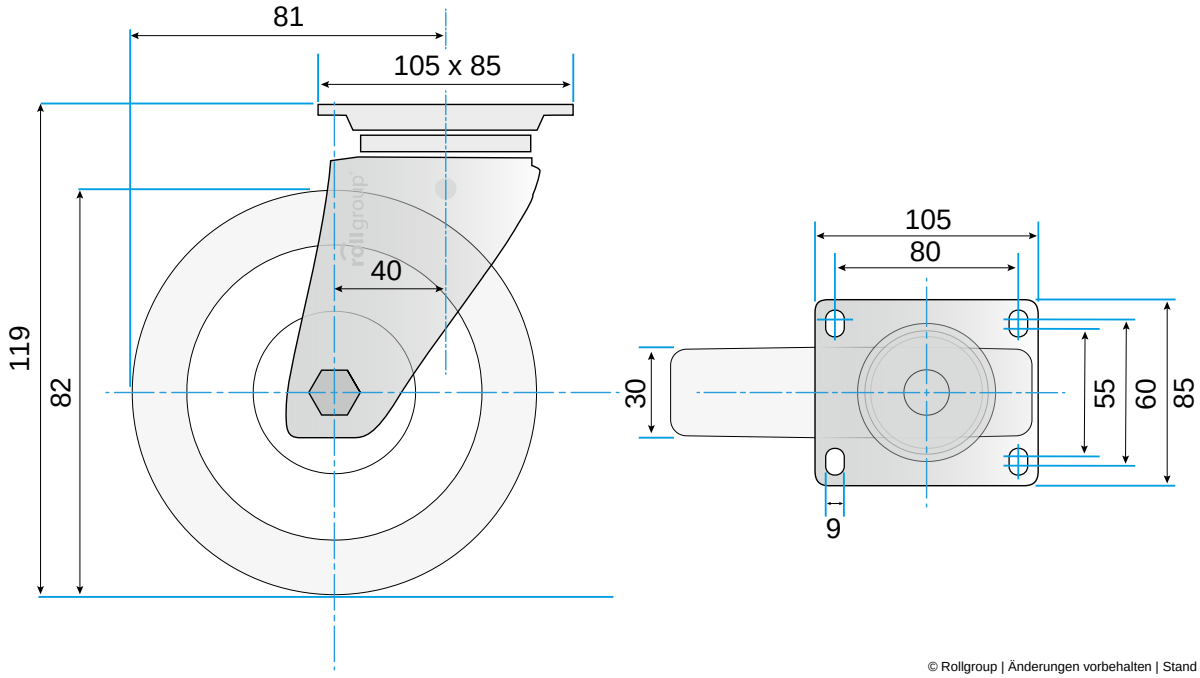

© Rollgroup | Änderungen vorbehalten | Stand 02.2017