hufenstuhl
Räder · Rollen · Anwendungstechnik
info@hufenstuhl-rollen.de
www.hufenstuhl-rollen.de

# Bockrolle

**mit Anschraubplatte**

- 100 - 400kg
- Durchmesser 80 - 200mm
- Gehäuse aus Edelstahl rostfrei
- Polyurethanrad, Gleitlager

## Technische Daten

| | | | |
|---|---|---|---|
| **Bestellcode:** | 38B AUO 200 P07 | **Rad ø in mm:** | 200 |
| **Tragkraft in kg:** | 400 | **Radbreite in mm:** | 50 |
| **Plattengröße in mm:** | 140 x 110 | **Schraubloch Abstand in mm:** | 105 x 80 / 75 |
| **Schraubloch ø in mm:** | 11,00 | **Bauhöhe in mm:** | 240 |
| **Temperaturbereich C° min / max:** | -20 : +80 | **Norm:** | EN 12532 |
| **Laufflächenhärte:** | Shore A 95 | **EAN-Code:** | 4250217340703 |

## Gehäusebeschreibung

- rostfreier Edelstahl
- Radachse verschraubt

## Radbeschreibung

- Radkörper aus Polyamid
- Lauffläche aus Polyurethan
- Gleitlager

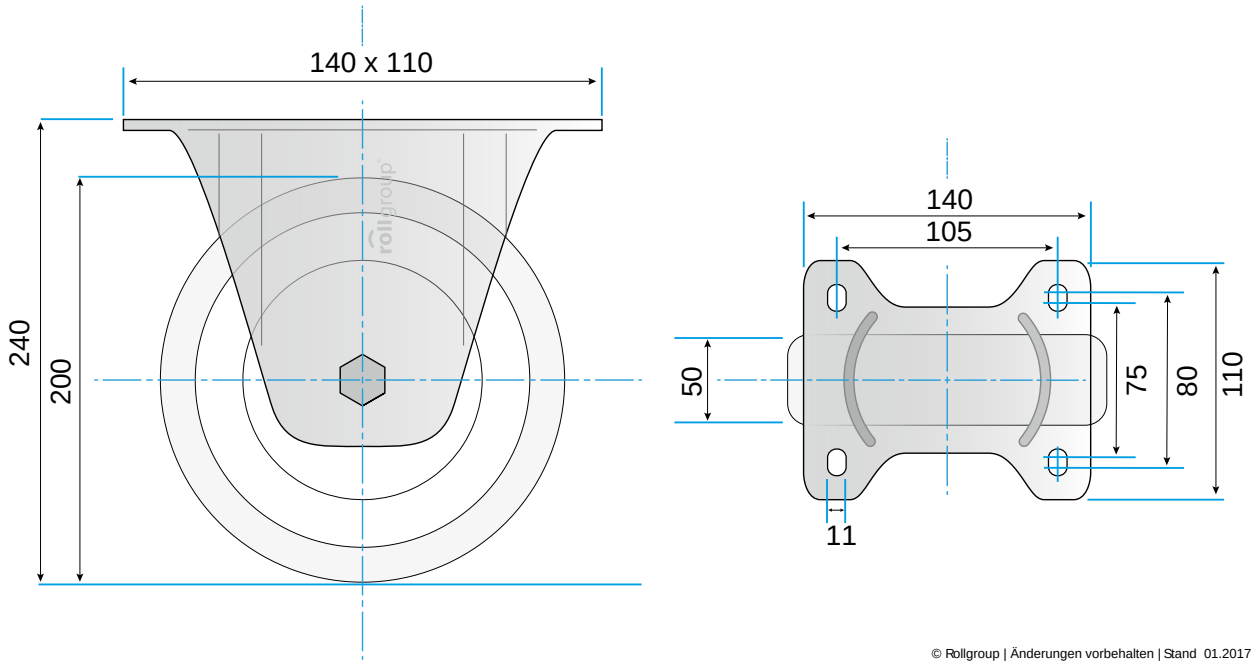


© Rollgroup | Änderungen vorbehalten | Stand 01.2017