hufenstuhl
Räder · Rollen · Anwendungstechnik
info@hufenstuhl-rollen.de
www.hufenstuhl-rollen.de

Doppel-Lenkrolle

mit Anschraubplatte

- 70 - 100kg
- Durchmesser 50 - 70mm
- Gehäuse aus Stahlblech
- Thermoplastisches Gummirad, Präzisionskugellager

Technische Daten

Bestellcode:	24L JPP 075 P04	**Rad ø in mm:**	75
Tragkraft in kg:	100	**Radbreite in mm:**	2x 25
Plattengröße in mm:	77 x 67	**Schraubloch Abstand in mm:**	31,5 / 56 x 51,5 / 46,5
Schraubloch ø in mm:	8,50	**Ausladung Rolle in mm:**	32,00
Bauhöhe in mm:	102	**Temperaturbereich C° min / max:**	-20 : +60
Norm:	EN 12530	**Laufflächenhärte:**	Shore A 87
EAN-Code:	4250217313271	**Störkreisradius in mm:**	70,00

Gehäusebeschreibung

- Stahlblech verzinkt-chromatiert
- Schwenklager mit zweifachem Kugelkranz
- Radachse verschraubt

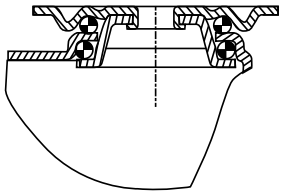

Radbeschreibung

- Radkörper aus Polypropylen
- Lauffläche aus thermoplastischem Gummi
- Fadenschutz
- Präzisionskugellager

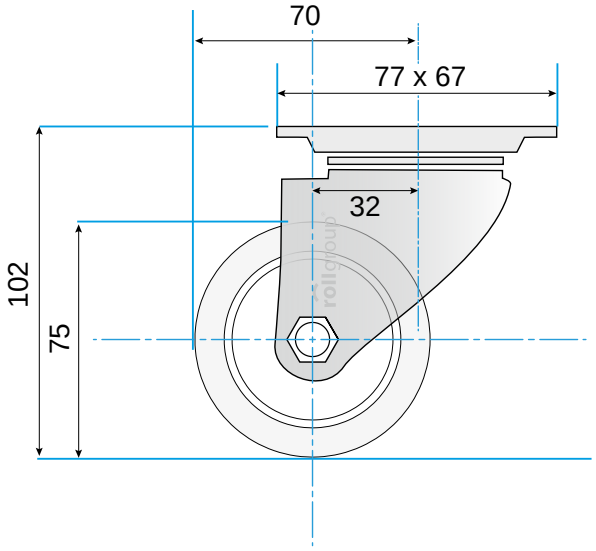

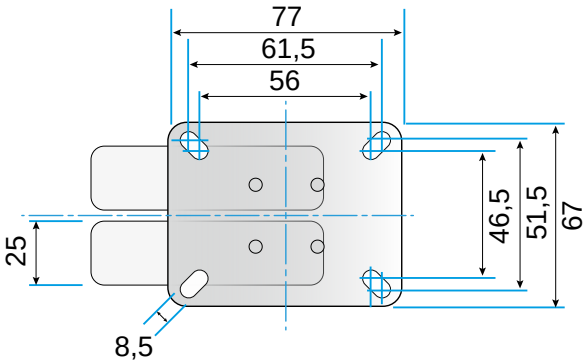

© Rollgroup | Änderungen vorbehalten | Stand 12.2016