Räder · Rollen · Anwendungstechnik

info@hufenstuhl-rollen.de
www.hufenstuhl-rollen.de

Rad

PDR

- 50 - 250kg
- Durchmesser 180 - 400mm
- Luftrad, Rollenlager

Technische Daten

Bestellcode:	PDR 210x65-20-75	**Rad ø in mm:**	210
Tragkraft in kg:	100	**Radbreite in mm:**	65
Durchmesser Bohrung in mm:	20	**Nabenlänge in mm:**	75
Temperaturbereich C° min / max:	-20 : +60	**Norm:**	EN 12532
EAN-Code:	4250217303548		

Radbeschreibung

- Radkörper aus Stahlblech
- Lauffläche Luftbereifung
- Rillenprofil
- Rollenlager

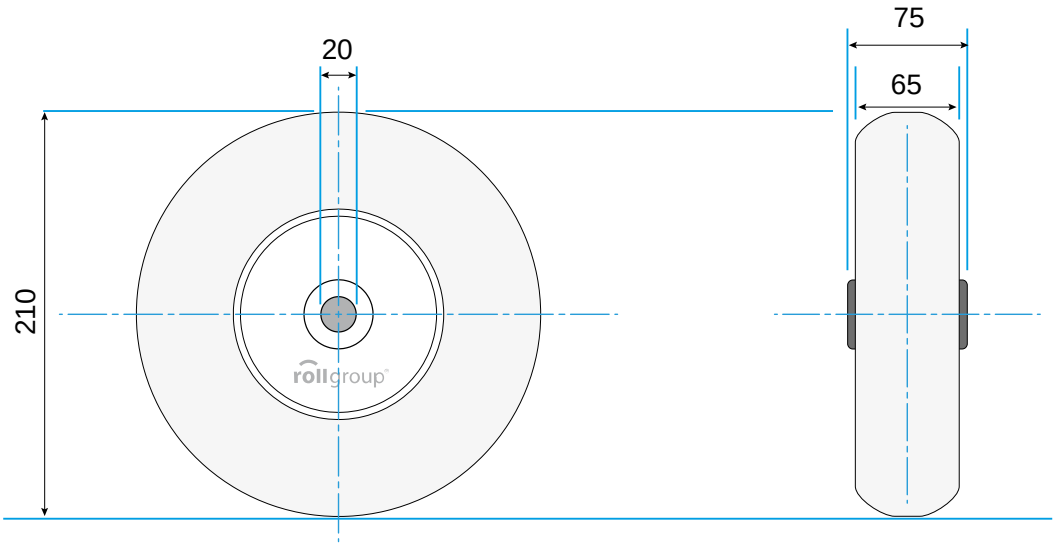

© Rollgroup | Änderungen vorbehalten | Stand 01.2017