Räder · Rollen · Anwendungstechnik

info@hufenstuhl-rollen.de
www.hufenstuhl-rollen.de

Rad

OBO

- 100 - 300kg
- Durchmesser 80 - 200mm
- hitzebeständiges Kunststoffrad, Gleitlager
- Hitzebeständg -40° bis 280°C

Technische Daten

Bestellcode:	OBO 125x40-15-50	**Rad ø in mm:**	125
Tragkraft in kg:	200	**Radbreite in mm:**	40
Durchmesser Bohrung in mm:	15	**Nabenlänge in mm:**	50
Temperaturbereich C° min / max:	-40 : +280	**Norm:**	EN 12532
EAN-Code:	4250217302282		

Radbeschreibung

- Rad aus Kunststoff
- hitzebeständig -40 °C bis +280 °C
- Gleitlager

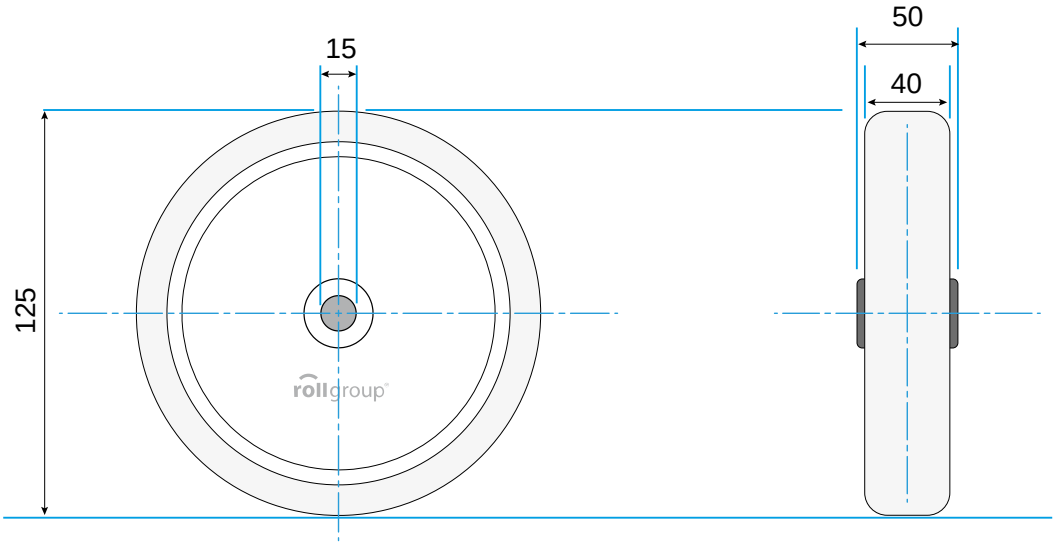

© Rollgroup | Änderungen vorbehalten | Stand 01.2017