Räder · Rollen · Anwendungstechnik

info@hufenstuhl-rollen.de
www.hufenstuhl-rollen.de

Rad

EUP

- 250 - 500kg
- Durchmesser 125 - 250mm
- Elastikgummirad, Präzisionskugellager

Technische Daten

Bestellcode:	EUP 250x50-20-62	**Rad ø in mm:**	250
Tragkraft in kg:	500	**Radbreite in mm:**	50
Durchmesser Bohrung in mm:	20	**Nabenlänge in mm:**	62
Temperaturbereich C° min / max:	-20 : +60	**Norm:**	EN 12532
EAN-Code:	4250217301148		

Radbeschreibung

- Radkörper aus Kunststoff
- Lauffläche aus Elastikgummi
- Fadenschutz
- Präzisionskugellager

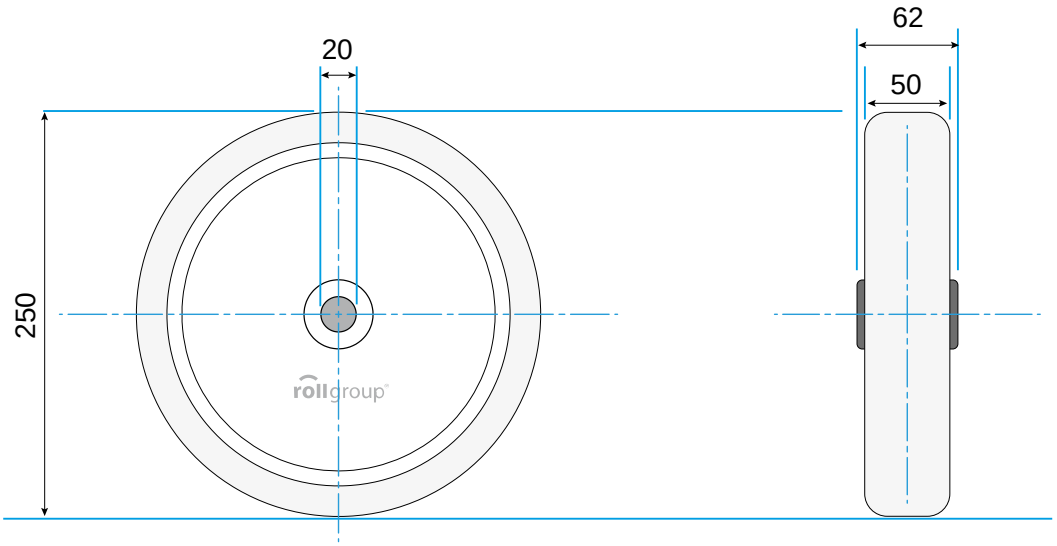

© Rollgroup | Änderungen vorbehalten | Stand 01.2017