hufenstuhl
Räder · Rollen · Anwendungstechnik

info@hufenstuhl-rollen.de
www.hufenstuhl-rollen.de

Bockrolle

mit Anschraubplatte

- 50 - 100kg
- Durchmesser 50 - 150mm
- Gehäuse aus Stahlblech
- Polyurethanrad, Präzisionskugellager

Technische Daten

Bestellcode:	21B AUP 125 P04	**Rad ø in mm:**	125
Tragkraft in kg:	100	**Radbreite in mm:**	32
Plattengröße in mm:	77 x 67	**Schraubloch Abstand in mm:**	61,5 / 56 x 51,5 / 46,5
Schraubloch ø in mm:	8,50	**Bauhöhe in mm:**	160
Temperaturbereich C° min / max:	-40 : +80	**Norm:**	EN 12530
Laufflächenhärte:	Shore A 95	**EAN-Code:**	4250217310799

Gehäusebeschreibung

- Stahlblech verzinkt-chromatiert
- Radachse verschraubt

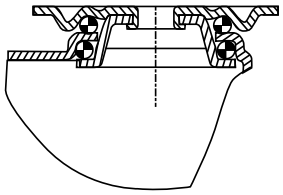

Radbeschreibung

- Radkörper aus Polyamid
- Lauffläche aus Polyurethan
- spurlos
- Präzisionskugellager

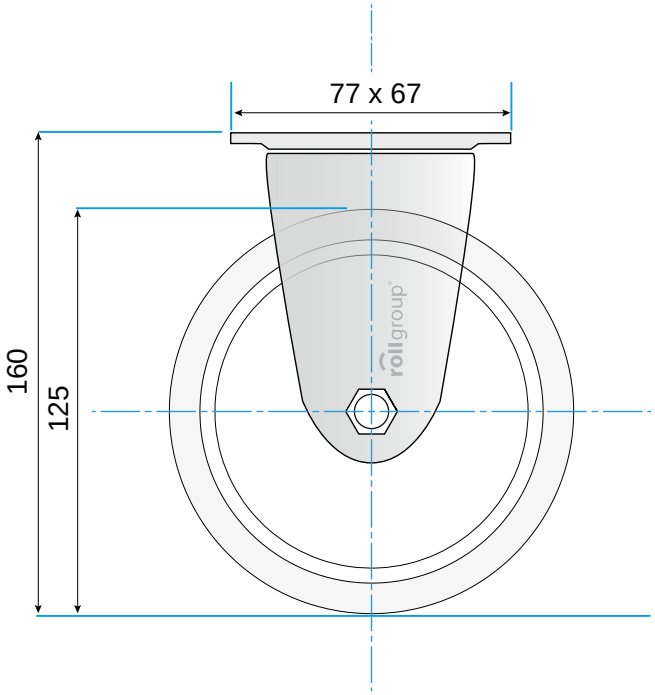

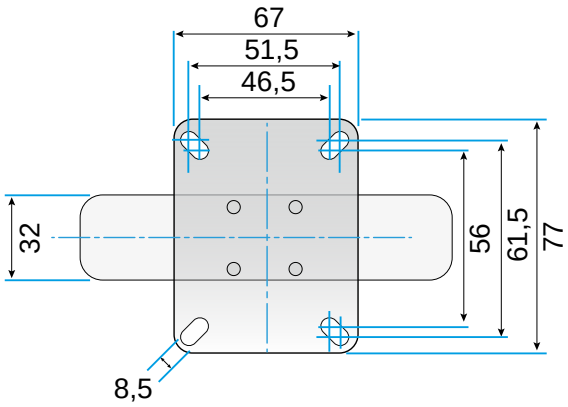

© Rollgroup | Änderungen vorbehalten | Stand 12.2016