Räder · Rollen · Anwendungstechnik

info@hufenstuhl-rollen.de
www.hufenstuhl-rollen.de

Rad

IDR

- 50 - 295kg
- Durchmesser 80 - 250mm
- Vollgummirad, Rollenlager

Technische Daten

Bestellcode:	IDR 250x60-25-75	**Rad ø in mm:**	250
Tragkraft in kg:	295	**Radbreite in mm:**	60
Durchmesser Bohrung in mm:	25	**Nabenlänge in mm:**	75
Temperaturbereich C° min / max:	-20 : +60	**Norm:**	EN 12532
EAN-Code:	4250217301643		

Radbeschreibung

- Radkörper aus Stahlblech
- Lauffläche aus Vollgummi
- Rollenlager

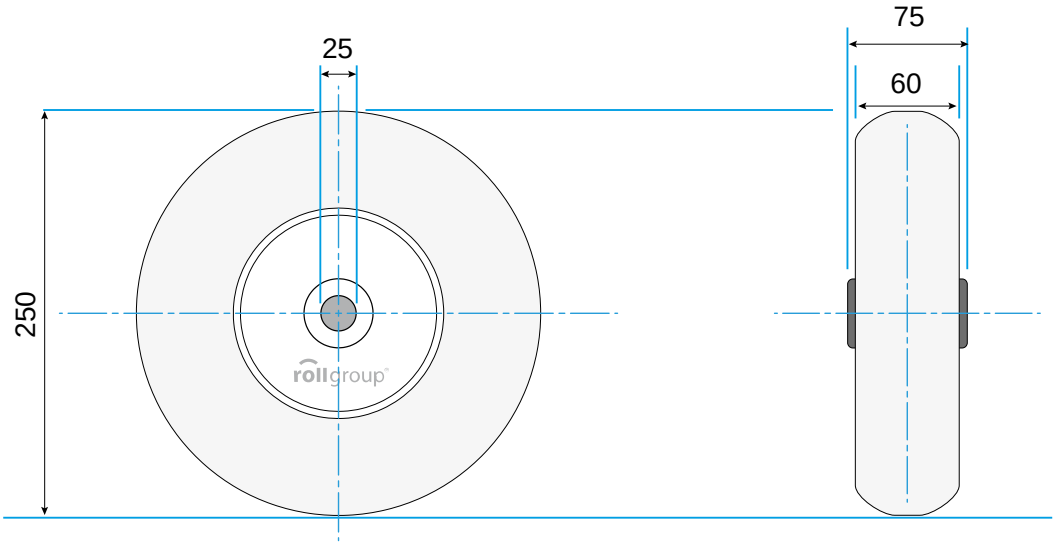

© Rollgroup | Änderungen vorbehalten | Stand 01.2017