hufenstuhl
Räder · Rollen · Anwendungstechnik
info@hufenstuhl-rollen.de
www.hufenstuhl-rollen.de

Bockrolle

mit Anschraubplatte

- 50 - 205kg
- Durchmesser 80 - 200mm
- Gehäuse aus Stahlblech
- Vollgummirad, Rollenlager

Technische Daten

Bestellcode:	31B VDJ 200 P07	**Rad ø in mm:**	200
Tragkraft in kg:	205	**Radbreite in mm:**	50
Plattengröße in mm:	135 x 110	**Schraubloch Abstand in mm:**	105 x 75 / 80
Schraubloch ø in mm:	11,00	**Bauhöhe in mm:**	235
Temperaturbereich C° min / max:	-20 : +60	**Norm:**	EN 12532
EAN-Code:	4250217320149		

Gehäusebeschreibung

- Stahlblech verzinkt-chromatiert
- Radachse verschraubt

Radbeschreibung

- Radkörper aus Stahlblech
- Lauffläche aus Vollgummi
- Farbe schwarz
- Fadenschutz
- Rollenlager

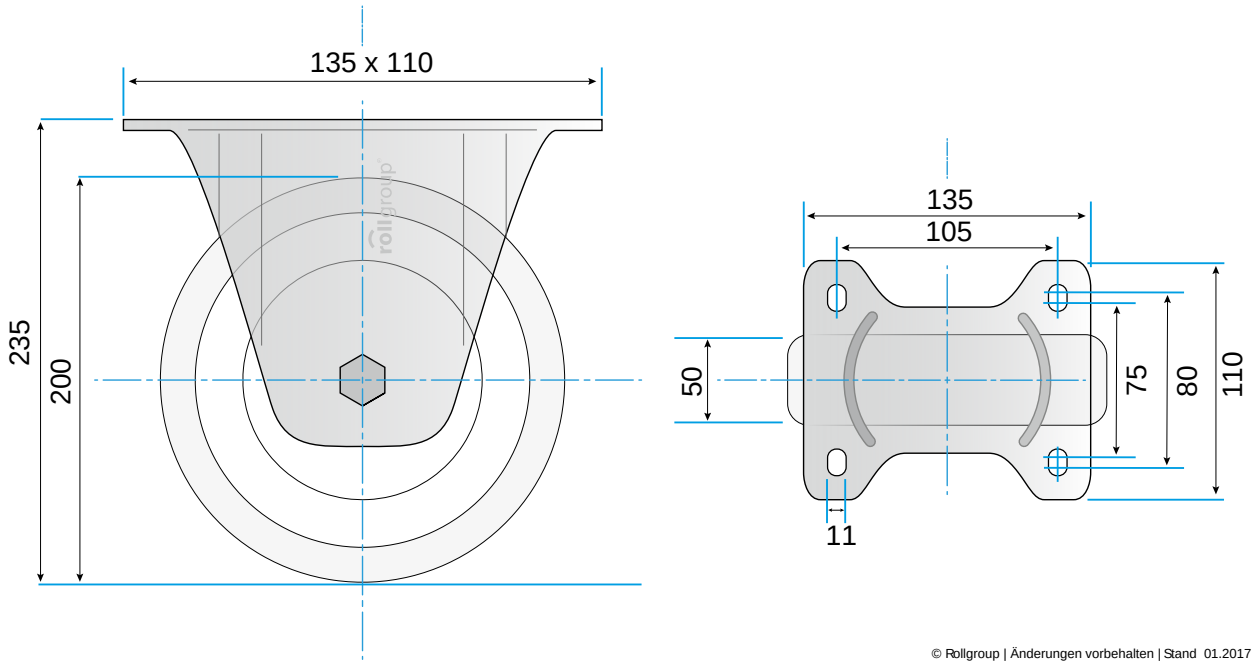

© Rollgroup | Änderungen vorbehalten | Stand 01.2017